# 取付説明書

ALPINE

**アルパイン**
**バックビューカメラ ダイレクト接続コード**
**バックビューカメラ スマートインストールキット**

## 適合車種

※ 純正バックカメラ未装着車に限ります。
※ 純正ナビゲーションシステム未装着車に限ります。
※ 適合情報は平成 30 年 10 月現在のものです。それ以降の車両は変更されている場合があります。

| メーカー名 | 車名 | 年式 | 型式 |
|---|---|---|---|
| ニッサン | セレナ | H22/11 ～ H28/8 | NC26・FNC26<br>C26・HC26・HFC26 |
| | セレナ ハイウェイスター | | |

アルパイン マーケティング株式会社

# 取り付けと接続

## 1. はじめに

**次のことに注意しながら取り付け作業を進めてください。**

- 作業には時間がかかります。明るいうちに終了できるように余裕を持って作業してください。
- 取り付けは、車種・グレード・年式によって異なります。取り付けに関わる情報をお買い上げの店より入手してください。
- 車のインパネなどの「取り付け取り外し情報」をお買い上げの店から入手してください。
- 動作確認の際に本機の操作を行いますので、操作も必ずお読みください。
- 希望する取り付け位置に対して、コードの長さが十分にあることを確認してください。
- 接続の際は、本説明書を確認しながら、注意して行ってください。
- 組み合わせる製品によって使用できない場合があります。組み合わせる製品の取付説明書も合わせてご覧ください。
- 不明な点はお買い上げの店、インフォメーションセンターにお問い合わせください。
- 仕様及び外観は、改良のために予告なく変更する場合があります。
- 本説明書の写真やイラストは、撮影・印刷条件により、実物と印象が相違する場合があります。
- 本機の取り付けには、専門技術と経験が必要です。お買い上げ店での取り付けをお勧めします。
- 本機の取り付けには車体に穴あけ加工をする場合があります。加工部の防腐処理のためタッチアップペイント（市販品）が必要ですので事前に準備をしてください。
- 取り付けの前に製品を取り付けできるスペースがあるかご確認ください。
- 雨や霧の中では取り付け作業を行わないでください。
- 湿気の多いときは、取り付け面を充分に乾燥させてください。取り付け面に水気があると接着力が低下してはがれる恐れがあります。
- 気温が低い環境や取り付け面の温度が低い場合は、接着力を上げるためにドライヤーなどで取り付け面を暖めてから取り付けてください。
- 取り付けてから 24 時間以内は次のことは行わないでください。
  - 雨に当てない。
  - 水を掛けない。洗車をしない。
  - 無理な力をかけない。

### *1* 付属部品を確認し、工具／取り付け情報をそろえる。

■ 付属部品

●バックビューカメラスマートインストールキット KTX-C26SE

| 取付パネル A | 取付パネル B | カメラ取り付けねじ（M3 × 8） | グロメット |
|---|---|---|---|
| | | （×2個） | |
| 両面テープ（30 × 30 mm）<br>※カットして使用します。 | | | |

●バックビューカメラダイレクト接続ケーブル KWX-N001EL

| カメラ中継ケーブル（ナビゲーション本体側） | カメラ中継ケーブル（バックビューカメラ側） |
|---|---|
| （30cm） | （15cm） |

※ H25/12 ～ H28/8（マイナーチェンジ後）の車両に使用します。

●バックビューカメラダイレクト接続ケーブル KWX-G001

| ダイレクト接続ケーブル |
|---|
| |

※ H22/11 ～ H25/12（マイナーチェンジ前）の車両に使用します。

## 2. カメラ取付作業について

### *1* 車両部品の取り外し

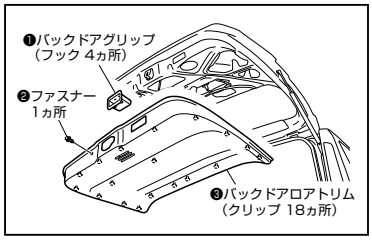


① 左図を参照してバックドアトリムを外します。番号順に取り外してください。

| | |
|---|---|
| ⚠注意 | キズ防止のため、要所をマスキングテープなどで保護してください。 |
| Memo | 各ガーニッシュ取り外しには、クリップはずしを使用します。 |

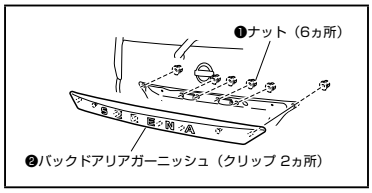


② 左図を参照してリアガーニッシュを外します。

| | |
|---|---|
| ⚠注意 | キズ防止のため、要所をマスキングテープなどで保護してください。 |
| Memo | 各ガーニッシュ取り外しには、クリップはずしを使用します。 |

### *2* カメラユニットの取り付け

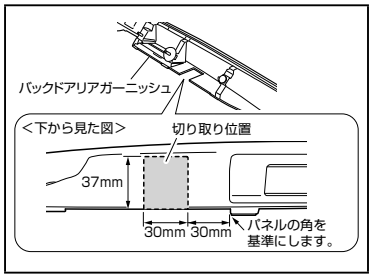


① ガーニッシュの ▒ 部を切り取ります。

| | |
|---|---|
| ⚠注意 | 保護メガネ（ゴーグルなど）・保護手袋（軍手など）を着用し刃物の取扱いに注意してください。 |

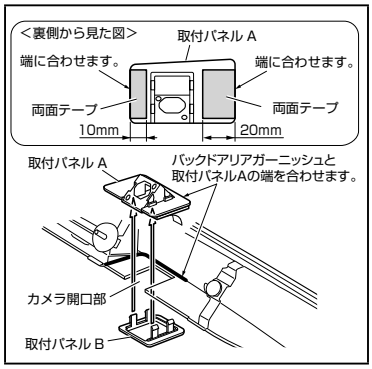


② 両面テープを左図の寸法に合わせてカットし、取付パネルAの端に合わせて貼ります。
③ カメラ開口部に取付パネル A と取付パネル B を取り付けます。

| | |
|---|---|
| ⚠注意 | ● 取付パネル B のツメが取付パネル A にしっかりとかかっていることを確認してください。<br>● 取り付け時に破損しないように注意してください。 |

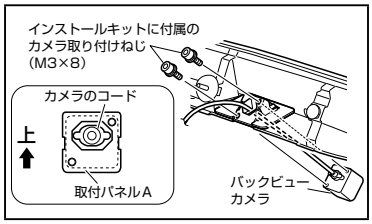


④ バックビューカメラを取付パネル A に取り付けます。

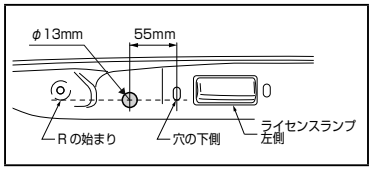


⑤ リアゲートに配線用の穴をあけます。

| | |
|---|---|
| ⚠注意 | ● 保護メガネ（ゴーグルなど）・保護手袋（軍手など）を着用し刃物の取扱いに注意してください。<br>● 加工穴断面及び周辺に市販のタッチアップペイントをしっかり塗り、十分に乾燥させてください。 |

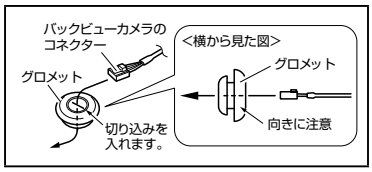


⑥ グロメットに切り込みを入れ、カメラのコネクターを通します。

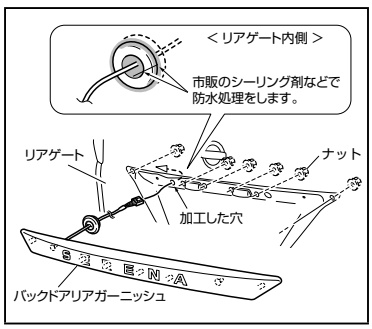


⑦ リアゲートの外側から加工した穴にカメラのコネクターを通します。
⑧ 加工した穴にグロメットを取り付け、リアゲート内側のグロメット部を防水処理します。

| | |
|---|---|
| ⚠注意 | カメラ配線を通した部分には、市販のシーリング剤でしっかり防水処理を行ってください。 |

⑨ バックドアリアガーニッシュを元通りに復元します。

| | |
|---|---|
| ⚠注意 | 各配線の挟み込みに注意してください。 |

## 3. ケーブル配線作業について

### 1 車両部品の取り外し

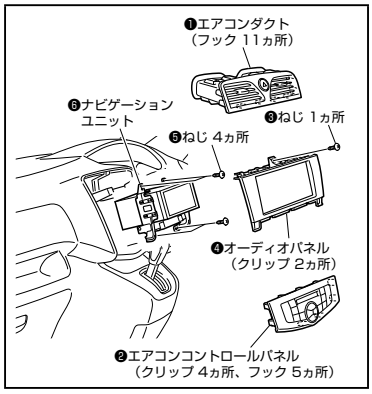


① 左図を参照して内装部品を外します。番号順に取り外してください。

| | |
|---|---|
| ⚠注意 | ● キズ防止のため、要所をマスキングテープなどで保護してください。<br>● ねじの紛失にご注意ください。 |
| Memo | 各ガーニッシュ取り外しには、クリップはずしを使用します。 |

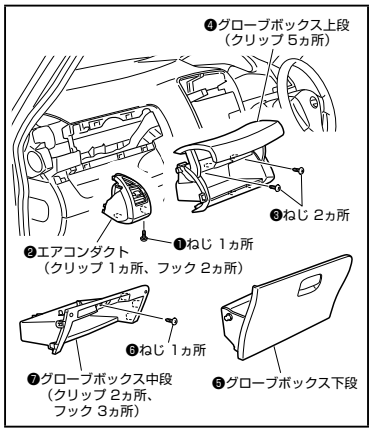


② 左図を参照して内装部品を外します。番号順に取り外してください。

| | |
|---|---|
| ⚠注意 | キズ防止のため、要所をマスキングテープなどで保護してください。 |
| Memo | 各ガーニッシュ取り外しには、クリップはずしを使用します。 |

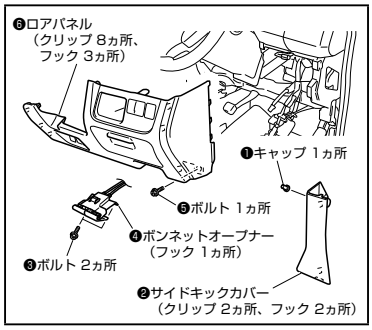


③ 左図を参照して内装部品を外します。番号順に取り外してください。

| | |
|---|---|
| ⚠注意 | キズ防止のため、要所をマスキングテープなどで保護してください。 |
| Memo | 各ガーニッシュ取り外しには、クリップはずしを使用します。 |

**H22/11 ～ H25/12（マイナーチェンジ前）の場合は以下の部品も取り外してください。**

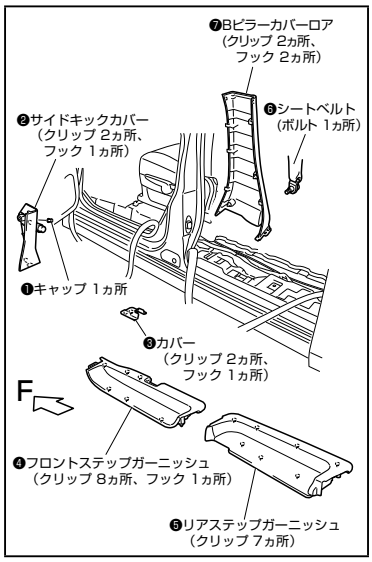


① 左図を参照して内装部品を外します。番号順に取り外してください。

| | |
|---|---|
| ⚠注意 | キズ防止のため、要所をマスキングテープなどで保護してください。 |
| Memo | 各ガーニッシュ取り外しには、クリップはずしを使用します。 |

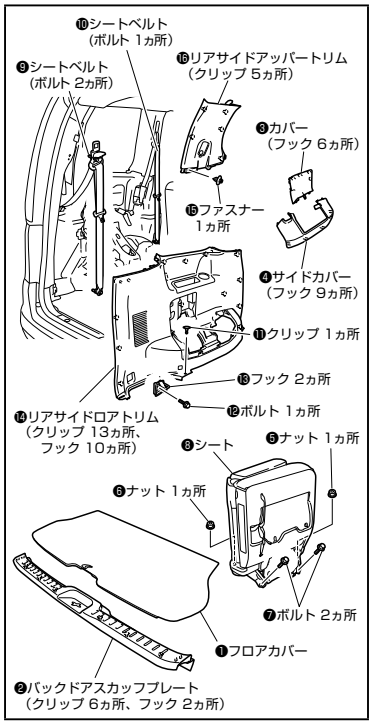


② 左図を参照して内装部品を外します。番号順に取り外してください。

| | |
|---|---|
| ⚠注意 | キズ防止のため、要所をマスキングテープなどで保護してください。 |
| Memo | 各ガーニッシュ取り外しには、クリップはずしを使用します。 |

### 2 ケーブルの配線
【H25/12 ～ H28/8（マイナーチェンジ後）の場合】

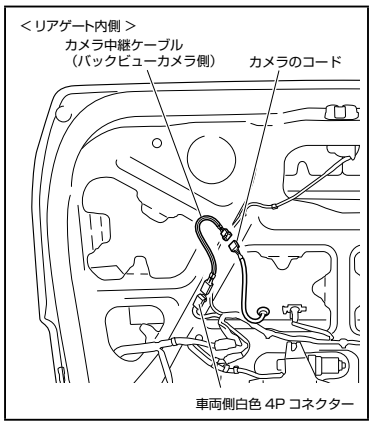


■ カメラ中継ケーブル（バックビューカメラ側）の接続

① リアゲートにある車両側白色 4P コネクター（オプション 4P コネクター）にカメラ中継ケーブル（バックビューカメラ側）を接続します。

② カメラのコードとカメラ中継ケーブル（バックビューカメラ側）を接続します。

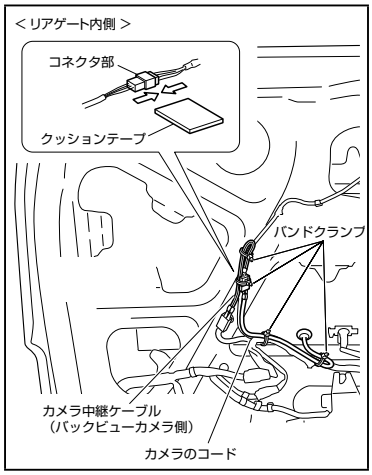


③ 余長を束ねて図の位置に固定します。

| | |
|---|---|
| ⚠注意 | バックドアトリムのクリップ位置をさけ、復元の際に配線がかみ込まない位置に固定してください。 |

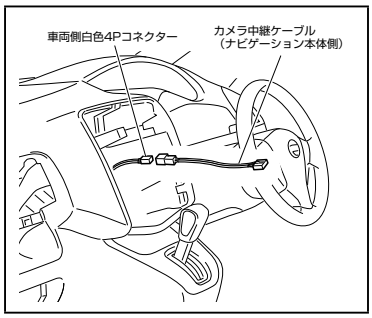


■ カメラ中継ケーブル（ナビゲーション本体側）の接続

① オーディオ取り付けスペース内にある車両側白色 4P コネクターにカメラ中継ケーブル（ナビゲーション本体側）を接続します。

【H22/11 ～ H25/12（マイナーチェンジ前）の場合】

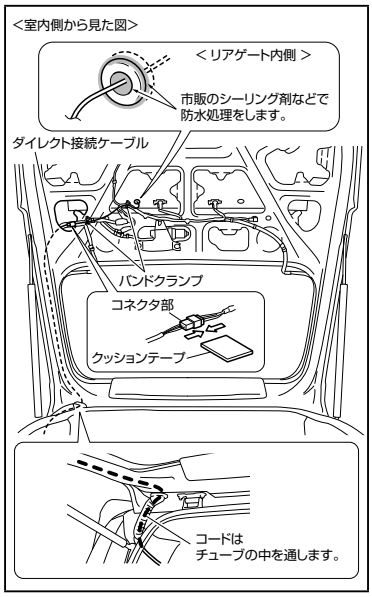


① バックビューカメラのコードとダイレクト接続ケーブルを接続します。

② 左図の位置にダイレクト接続ケーブルを配線します。

③ リアゲート内側のグロメット部を防水処理します。

| | |
|---|---|
| ⚠注意 | カメラ配線を通した部分には、市販のシーリング剤でしっかり防水処理を行ってください。 |

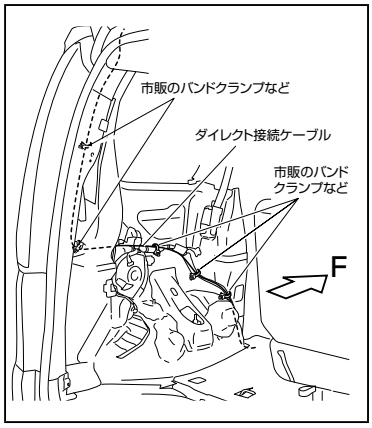


④ 車両ハーネスに沿わせながら室内左側を通し、フロント側まで配線します。

| | |
|---|---|
| Memo | 車両ハーネス固定部に近い位置でコードを固定してください。 |

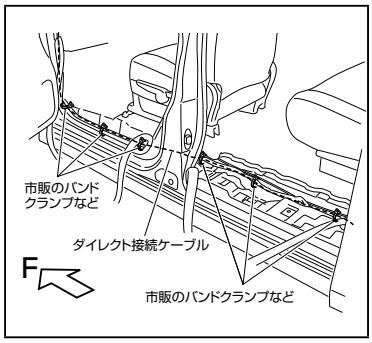


⑤ 車両ハーネスに沿わせながら室内左側を通し、フロント側まで配線します。

| | |
|---|---|
| ⚠注意 | ステップガーニッシュのクリップ位置をさけ、復元の際に配線がかみ込まないように固定してください。 |
| Memo | 車両ハーネス固定部に近い位置でコードを固定してください。 |

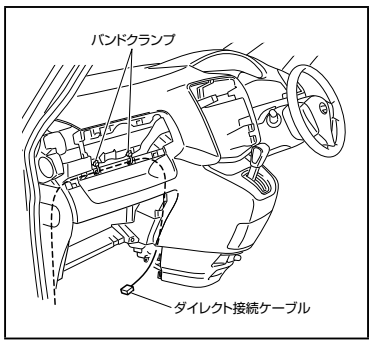


⑥ 車両ハーネスに沿わせながらインパネ裏を通し、助手席足元右側まで配線します。

## 3 車両部品の復元

取り外した車両部品を元通りに復元します。

| | |
|---|---|
| ⚠注意 | バッテリーのマイナス端子を接続する際にステアリングが 0 時の位置に合っていることを必ずご確認ください。 |
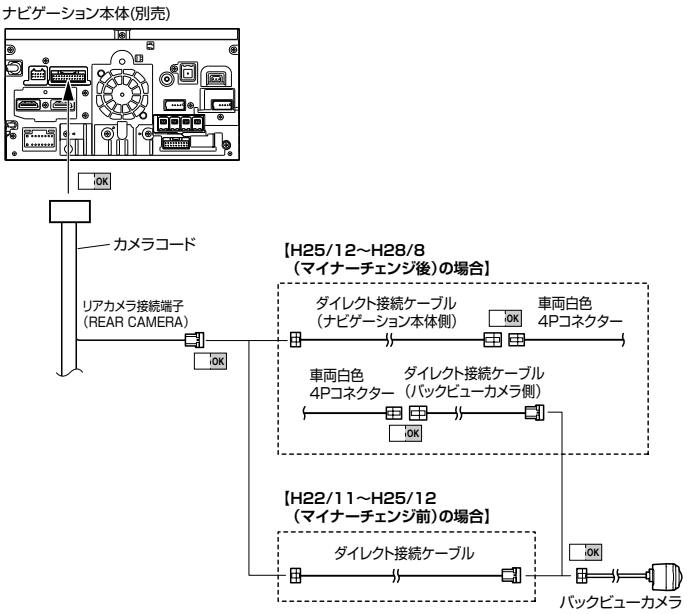
## 5. 基本接続図 …… 接続するごとに OK に✓点をつけてください。