New ディスプレイオーディオ Zシリーズ

DAF11Z（11型）フローティングビッグ DA　装着可能車種一覧

2023年3月時点

＜取付時の注意点＞
・DAF11Zは、電源ケーブルが同梱されておりません。アルパイン製取付けキット、配線キットには電源ケーブルが同梱されております。
　本適合案内で紹介している「ENDY」様のキットや、市販の取付けキットを用いて取付ける場合は、別売の電源ケーブル(KCE-GPH16)が必要となります。
　※DA7Zには電源ケーブルが同梱されております。
・DAF11Z、DAF9Zは本体部分が１DINサイズの為、市販の１DINポケット（ENDY様 EGB-100）を取付けし開口部を塞ぐことをお勧めいたします。
・車両のオーディオ開口部がフィンチ（180㎜幅）もしくはフィンチワイド（200㎜幅）の車両へ取り付ける場合の適合情報となります。
　メーカーオプション/ディーラーオプションや市販メーカー製のナビゲーションやオーディオで画面サイズが上記以外の製品が装着されている場合、別途純正部品等が必要になる場合があります。
・取付推奨位置については、あくまでも一例となります。着座位置や体格に合わせて調整を行って下さい。
・ステアリングリモコンの接続については取付けキットの取扱説明書をご確認お願いいたします。設定については、ディスプレイオーディオ本体の取り扱い説明書に記載されています（KTX-G601Rでの接続は除く）。
　設定を行わないと、ステアリングリモコンが正しく動作しません。
＜下記の場合は取付できません＞
- ハンドル操作や各種レバー（シフトレバーやワイパーレバー、ウインカーレバーなど）操作の妨げになる場合
- エアバッグ動作の妨げになる場合
- ハザードスイッチの操作の著しい妨げになる場合
- その他各種操作スイッチ類の識別や操作の妨げになる場合
- 各種メータ類や警告灯などの確認の妨げになる場合
- 車両装備（スイッチやパネルなど）に干渉する場合

・ディスプレイオーディオの取付けキット、一部変換キットについては、「ENDY」様のキットを使用いたします。「ENDY」様のキットについての詳細は下記ホームページを参照お願い致します。
　適合表中でのENDY」様のキットについては、赤字にて表示いたします。

ディスプレイオーディオ取付けキットはコチラ　http://www.endy-toko.jp/download/pdf/car_compo_endy.pdf
純正カメラ接続キットはコチラ　http://www.endy-toko.jp/download/pdf/backcamera.pdf

【ディスプレイユニット前後位置】

＜手前側＞　＜奥側＞

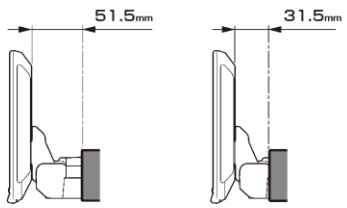

【ディスプレイユニット上下位置】

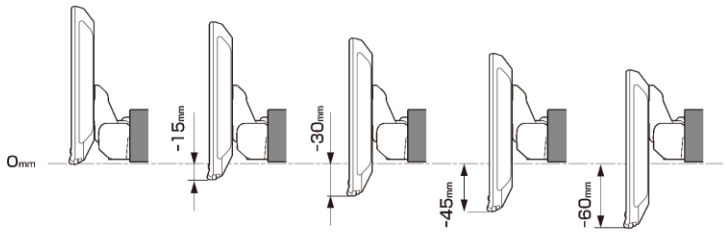

【寸法図】

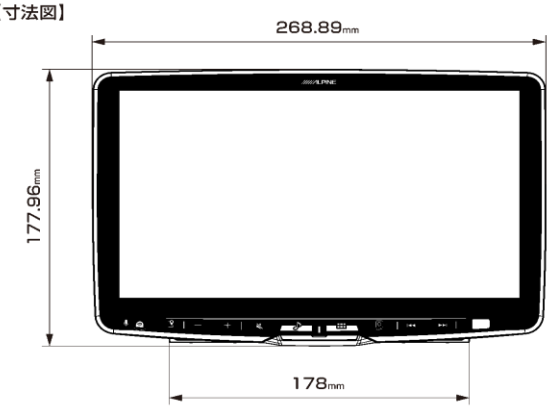

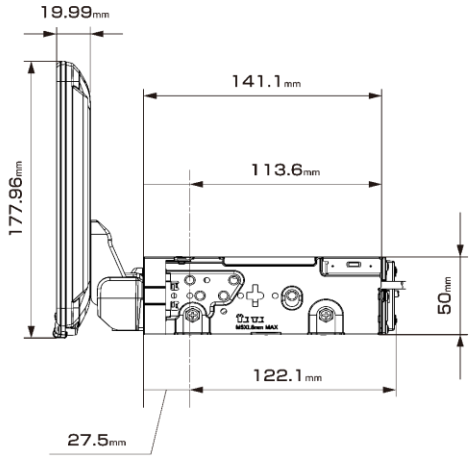

適合表中グレーになっている車種は適合不可となります。
赤字 ＝ ENDY様 のキットとなります

メーカー	車両名称	車両型式	車両年式	取付けキット				適合可否	取付推奨位置			ステアリングリモコン対応	オプション		車種専用データ				注意事項
				電源ｹｰﾌﾞﾙ	車速ﾋﾟｯｸｱｯﾌﾟｹｰﾌﾞﾙ	パネル	ﾗｼﾞｵｱﾝﾃﾅ変換		装着位置	前後位置	ﾃﾞｨｽﾌﾟﾚｲ高さ		ｽﾃｱﾘﾝｸﾞﾘﾓｺﾝ変換	純正ﾘｱｶﾒﾗ変換	オープニング画像	サウンドデータ	カメラガイド線対応モデル	ステアリング連動舵角線対応モデル	
トヨタ	アクア/アクアX-URBAN ※ナビレディ車	NHP10	2014/12~2017/6	KCE-GPH16		EST-111T		○	上段	手前	-30mm	○	KTX-Y502R	KWX-Y300NR※	–	–	–	–	※シートポジションによっては、メーター表示部が隠れます。 ※ナビレディ車の場合純正リアカメラの接続に使用できます。
	アルファード・ヴェルファイア（30系）	GGH30W/35W AGH30W/35W AYH30W	2015/1~2019/12	KTX-7W-NVE-80※		KTX-SP200DA	取付けキットに同梱	○	下段	手前	-15mm	○	取付けキットに同梱	–	○	○	HCE-C1000D HCE-C2000RD	HCE-C1000D HCE-C2000RD	取付けには別途フィンチワイド用パネルが必要となります。 ※CANケーブルは５Pを使用いたします。
	アルファード・ヴェルファイア（20系）	GGH20W/25W ANH20W/25W	2008/5~2015/1	KTX-7W-NVE-80※		KTX-SP200DA	取付けキットに同梱	○	下段	手前	-15mm	○	取付けキットに同梱	–	○	○	HCE-C1000D HCE-C2000RD	–	
	ヴィッツ	KSP130 NSP130/135 NHP130	2017/1~2020/2	KCE-GPH16		EST-111T		○	下段	手前	-30mm	○	KTX-Y501R	KWX-Y300NR※	○	○	純正バックカメラ	–	純正オーディオブラケットの位置決め用の凸部が干渉するため切除必要です。 純正リアカメラ変換は、パノラミックビューモニター装着車には対応しておりません。 ※ナビレディ車の場合純正リアカメラの接続に使用できます。
	エスティマ	ACR50W/55W AHR20W	2016/6 ～2019/10	KTX-7W-PR-3040		KTX-SP200DA	取付けキットに同梱	○	下段	奥	-30mm	○	取付けキットに同梱	–	○	○	HCE-C1000D HCE-C2000RD	HCE-C1000D HCE-C2000RD	純正部品のフィンチナビ取付用パネルが必要です。
	エスティマ	50系/20系	2006/1~2016/6	KCE-GPH16		EST-110T	–	×	–	–	–	○	KTX-Y501R	–	–	–	–	–	下段組み込み時パネルに干渉するため適合不可となります。 上段組み込み時はメーターが視認不可となるため適合不可となります。
	カローラフィールダー	ZRE162G/NZE161G NZE164G/NKE165G	2015/3~現在	KCE-GPH16		EST-111T		×	–	–	–	○	KTX-Y501R	KWX-Y300NR※	–	–	–	–	ワイパーレバーに干渉するため取付けできません。 ※ナビレディ車の場合純正リアカメラの接続に使用できます。
	C-HR	ZYX11	2016/12~現在	KCE-GPH16		EST-111T		○	下段	手前	-30mm	○	KTX-Y502R	KWX-Y300NR※	○	○	純正バックカメラ HCE-C1000D HCE-C2000RD	–	取付キットのブラケットの位置決め用の凸部が干渉するため切除必要です。 ディスプレイオーディオ付属には取付けできません。 ※ナビレディ車の場合純正リアカメラの接続に使用できます。
	シエンタ	NSP170G/172G NCP175G NHP170G	2015/7~2021/5	KCE-GPH16		EST-111T		×	上段	手前	-60mm	○	KTX-Y502R	KWX-Y300NR※	○	○	純正バックカメラ HCE-C1000D HCE-C2000RD	–	前方視界不良の為取付できません。
	ルーミー	M900A/M910A	2020/9~現在	KTX-7W-RO-900-L-NR		EFK-013T ※ネジ穴部をカットし、張りつけて使用	取付けキットに同梱	×		–	–	○	取付けキットに同梱	取付けキットに同梱	○	–	–	–	ディスプレイがワイパーレバーに干渉する為取付け不可となります。 インフォメーションディスプレイが隠れる為取付け不可となります。
	タンク・ルーミー	M900A/M910A	2016/11~2020/9	KTX-7W-RO-900-L-NR		EFK-013T ※ネジ穴部をカットし、張りつけて使用	取付けキットに同梱	×	–	–	–	○	取付けキットに同梱	取付けキットに同梱	○	○	純正バックカメラ HCE-C1000D HCE-C2000RD	純正バックカメラ HCE-C1000D HCE-C2000RD	ディスプレイがワイパーレバーに干渉する為取付け不可となります。 インフォメーションディスプレイが隠れる為取付け不可となります。
	ノア・ヴォクシー・エスクァイア（80系）	ZRR80W/85W/ZRR80G/85G ZWR80G ZWR80W/85W	2014/1~2021/12	KTX-7W-NVE-80		KTX-SP200DA	取付けキットに同梱	×	上段	手前	-60mm	○	取付けキットに同梱	–	○	○	HCE-C1000D HCE-C2000RD	HCE-C1000D HCE-C2000RD	取付け時にディスプレイ下部と車体が干渉するため取付け不可となります。
	ノア・ヴォクシー（70系）	ZRR70G/70W/75G/75W	2007/6~2014/1	KCE-GPH16		EST-110T	–	×	–	–	–	–	–	–	○	○	HCE-C1000D	–	メーター表示部が隠れるため適合いたしません。
	ノア・ヴォクシー（60系）	AZR65G/AZR60G	2004/9~2007/6	KCE-GPH16		EST-110T	–	×	–	–	–	–	–	–	○	–	–	–	ディスプレイがシフトレバーにあたります。
	ハイエース/レジアスエース	KDH201V/201K/206V/206K 211K/221K TRH200V/200K/211K/216K 221K/226K GDH201V/201K/206V/206K 211K/221K/226K	2013/12~現在	KTX-7W-HI-200 ※KTX-7W-HI-200-NR		KTX-SP200DA	取付けキットに同梱	○	上段	手前	-45mm	○	取付けキットに同梱	– 取付けキットに同梱	○	○	純正カメラ HCE-C1000D HCE-C2000RD	純正カメラ HCE-C1000D HCE-C2000RD ※2017/12 移行の車両のみ対応	2020/5月以降の車両でパノラミックビューモニター装着車については、別売のHCE-V04-HI-PMを使用することで接続可能です。 ※KTX-7W-HI-200-NRはメーカーオプションの自動防眩インナーミラー内蔵バックカメラ装着車向けです。

New ディスプレイオーディオ Zシリーズ

DAF11Z（11型）フローティングビッグ DA　装着可能車種一覧

2023年3月時点

＜取付時の注意点＞
・DAF11Zは、電源ケーブルが同梱されておりません。アルパイン製取付けキット、配線キットには電源ケーブルが同梱されております。
　本適合案内で紹介している「ENDY」様のキットや、市販の取付けキットを用いて取付ける場合は、別売の電源ケーブル(KCE-GPH16)が必要となります。
　※DA7Zには電源ケーブルが同梱されております。
・DAF11Z、DAF9Zは本体部分が１DINサイズの為、市販の１DINポケット（ENDY様 EGB-100）を取付けし開口部を塞ぐことをお勧めいたします。
・車両のオーディオ開口部がフィンチ（180㎜幅）もしくはフィンチワイド（200㎜幅）の車両へ取り付ける場合の適合情報となります。
　メーカーオプション/ディーラーオプションや市販メーカー製のナビゲーションやオーディオで画面サイズが上記以外の製品が装着されている場合、別途純正部品等が必要になる場合があります。
・取付推奨位置については、あくまでも一例となります。着座位置や体格に合わせて調整を行って下さい。
・ステアリングリモコンの接続については取付けキットの取扱説明書をご確認お願いいたします。設定については、ディスプレイオーディオ本体の取り扱い説明書に記載されています（KTX-G601Rでの接続は除く）。
　設定を行わないと、ステアリングリモコンが正しく動作しません。
＜下記の場合は取付できません＞
• ハンドル操作や各種レバー（シフトレバーやワイパーレバー、ウインカーレバーなど）操作の妨げになる場合
• エアバッグ動作の妨げになる場合
• ハザードスイッチの操作の著しい妨げになる場合
• その他各種操作スイッチ類の識別や操作の妨げになる場合
• 各種メータ類や警告灯などの確認の妨げになる場合
• 車両装備（スイッチやパネルなど）に干渉する場合
・ディスプレイオーディオの取付けキット、一部変換キットについては、「ENDY」様のキットを使用いたします。「ENDY」様のキットについての詳細は下記ホームページを参照お願い致します。
　適合表中でのENDY」様のキットについては、赤字にて表示いたします。
　ディスプレイオーディオ取付けキットはコチラ　http://www.endy-toko.jp/download/pdf/car_compo_endy.pdf
　純正カメラ接続キットはコチラ　http://www.endy-toko.jp/download/pdf/backcamera.pdf

【ディスプレイユニット前後位置】

＜手前側＞　＜奥側＞

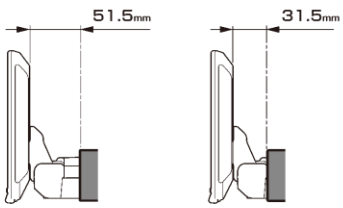

【ディスプレイユニット上下位置】

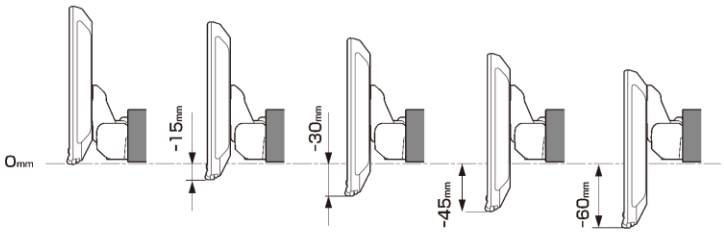

【寸法図】

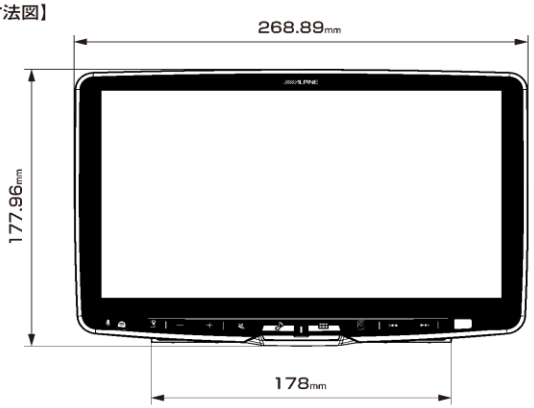

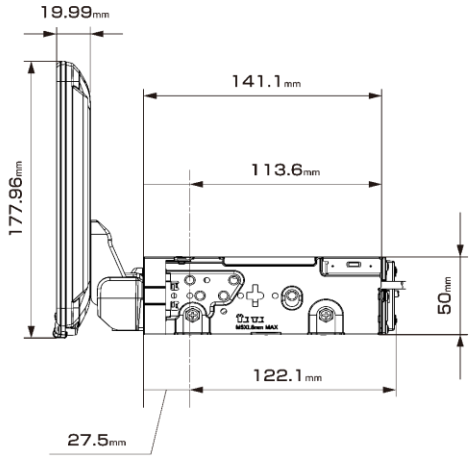

適合表中グレーになっている車種は適合不可となります。
赤字 ＝ ENDY様 のキットとなります

メーカー	車両名称	車両型式	車両年式	取付けキット				適合可否	取付推奨位置			ステアリングリモコン対応	オプション		車種専用データ				注意事項
				電源ｹｰﾌﾞﾙ	車速ﾋﾟｯｸｱｯﾌﾟｹｰﾌﾞﾙ	パネル	ﾗｼﾞｵｱﾝﾃﾅ変換		装着位置	前後位置	ﾃﾞｨｽﾌﾟﾚｲ高さ		ｽﾃｱﾘﾝｸﾞﾘﾓｺﾝ変換	純正ﾘｱｶﾒﾗ変換	オープニング画像	サウンドデータ	カメラガイド線対応モデル	ステアリング連動舵角線対応モデル	
トヨタ	ハイラックス	QDF-GUN125	2017/9~現在	KTX-XF11-HL-125-NR※				○	下段	奥	0㎜	○	取付けキットに同梱	取付けキットに同梱	○	○	純正バックカメラ	純正バックカメラ	※ナビレディ車の場合純正リアカメラの接続に使用できます。 取付け部（200㎜開口部）に隙間があります。
	GR86	ZN8	2021/10~現在	KCE-GPH16 EJC-063F EJC-310T	KTX-SP200DA ※純正フィッティングキット（08606-18030）		純正ラジオアンテナ変換を使用	○	下段	手前	-30mm	○	KTX-G501R	車両設定なし	－	－	－	－	※取付けには純正フィッティングキット（08606-18030）とKTX-SP200DA（200㎜スペーサー）をご使用下さい。 ハザードスイッチが隠れる為、押しにくくなります。
	86	ZN6	2012/4~2021/10	KCE-GPH16	EST-111T			×	下段	手前	-15mm	○	KTX-Y502R	KWX-Y300NR※	○	○	HCE-C1000D HCE-C2000RD	－	ワイパーレバーと干渉するため、取付けできません。 純正オーディオブラケットの位置決め用の凸部が干渉するため切除必要です。 純正リアカメラ変換は、パノラミックビューモニター装着車には対応しておりません。 ※ナビレディ車の場合純正リアカメラの接続に使用できます。
	ハリアー	ZSU60W/65W AVU65W ASU60W/65W	2017/6~2020/6	KCE-GPH16	EST-111T			○	上段	手前	-30mm	○	KTX-G601R	－	－	－	－	－	ハザードスイッチと時計表示が隠れます。
	ハリアー	ZSU60W/65W AVU65W	2013/12~2017/6	KCE-GPH16	EST-111T			×	－	－	－	○	KTX-G601R	－	－	－	－	－	上段組み込み時、ハザードスイッチが隠れるため取付けできません。 下段組み込み時取付けキラボ２点しか止められない為、適合いたしません。
	プリウス（50系）	ZVW50/51	2015/12~2021/5	KTX-XF11-CH-1050-NR※			取付けキットに同梱	○	下段	奥	0㎜	○	取付けキットに同梱	取付けキットに同梱	○	○	純正バックカメラ HCE-C1000D HCE-C2000RD	純正バックカメラ HCE-C1000D HCE-C2000RD	純正部品のインテリアイドに取付用パネルが必要です。 純正リアカメラ変換は、パノラミックビューモニター装着車には対応しておりません。 ステアリング連動カメラガイド線に対応しています。 ※ナビレディ車の場合純正リアカメラの接続に使用できます。
	プリウス（30系）	ZVW30	2009/5~2015/12	KTX-7W-PR-3040	KTX-SP200DA		取付けキットに同梱	○	下段	手前	-30mm	○	取付けキットに同梱	－	○	○	HCE-C1000D HCE-C2000RD	HCE-C1000D HCE-C2000RD	純正部品のインテリアイドに取付用パネルが必要です。 純正リアカメラ変換は、パノラミックビューモニター装着車には対応しておりません。 ステアリング連動カメラガイド線に対応しています。
	プリウスα	ZVW40W/41W	2014/11~2021/3	KTX-7W-PR-3040	KTX-SP200DA		取付けキットに同梱	○	下段	手前	-15mm	○	取付けキットに同梱	－	○	○	HCE-C1000D HCE-C2000RD	HCE-C1000D HCE-C2000RD	
	マークX	GRX130/133/135	2009/10月~2019/12月	KCE-GPH16	EST-110T	KTX-SP200DA	－	○	下段	奥	-15mm	○	KTX-G501R	車両設定なし	－	－	－	－	純正フィンチブラケットが必要になります。
	ライズ	A210A/A200A/A201A/A202A	2019/11~現在	KTX-X9-RZ-200-NR※		純正部品のフィンチモデル専用スペーサー（08606~81050）	取付けキットに同梱	×	下段	手前	-15mm	○	KTX-G501R	－	○	○	純正バックカメラ	純正バックカメラ	視方視界不良のため取付けできません。 ディスプレイオーディオ付車は取付けできません。 ※取付けキット同梱のパネル/ブラケットは使用しません。
	ランドクルーザープラド	3DA-GDJ150W	2017/9~現在	KTX-7W-LP-150		KTX-SP200DA	取付けキットに同梱	○	下段	手前	-15mm	○	取付けキットに同梱	－	○	○	HCE-C1000D HCE-C2000RD	HCE-C1000D HCE-C2000RD	ディスプレイ上部がエアコン吹き出し口に若干かかります。
	ランドクルーザープラド	GRJ150W/151W TRJ150w	2013/9~2017/9	KTX-7W-LP-150		KTX-SP200DA	取付けキットに同梱	○	下段	手前	0mm	－	－	－	○	○	HCE-C1000D HCE-C2000RD	HCE-C1000D HCE-C2000RD	
	ランドクルーザー 70	PZJ70/70V/77V/77HV HZJ70/70V/73V/73HV HZJ77V/77HV	1990/4~1994/5	KCE-GPH16 EJC-011T	－	－	－	○	上段	手前	0mm	－	－	－	○	－	－	－	
	RAV4	MXAA52/54 AXAH52/54	2020/8~現在	KTX-7W-RV4-50		KTX-SP200DA	取付けキットに同梱	○ ※純正ディスプレイオーディオ接続車は除く	下段	手前	-30mm	○	取付けキットに同梱	KWX-Y300NR※	○	○	純正バックカメラ	純正バックカメラ	ハザードスイッチが隠れるため、押しにくくなります。 またダッシュボードからディスプレイがはみ出します。 ※ナビレディ車の場合純正リアカメラの接続に使用できます。
	RAV4	MXAA52/54 AXAH52/54	2019/4~2020/8	KTX-7W-RV4-50		KTX-SP200DA	取付けキットに同梱	○ ※純正ディスプレイオーディオ接続車は除く	下段	手前	-30mm	○	取付けキットに同梱	KWX-Y300NR※	○	○	純正バックカメラ	純正バックカメラ	ハザードスイッチが隠れるため、押しにくくなります。 またダッシュボードからディスプレイがはみ出します。 ※ナビレディ車の場合純正リアカメラの接続に使用できます。

New ディスプレイオーディオ Zシリーズ

DAF11Z（11型）フローティングビッグ DA　装着可能車種一覧

2023年3月時点

＜取付時の注意点＞
・DAF11Zは、電源ケーブルが同梱されておりません。アルパイン製取付けキット、配線キットには電源ケーブルが同梱されております。
　本適合案内で紹介している「ENDY」様のキットや、市販の取付けキットを用いて取付ける場合は、別売の電源ケーブル(KCE-GPH16)が必要となります。
　※DA7Zには電源ケーブルが同梱されております。
・DAF11Z、DAF9Zは本体部分が１DINサイズの為、市販の１DINポケット（ENDY様 EGB-100）を取付けし開口部を塞ぐことをお勧めいたします。
・車両のオーディオ開口部がフィンチ（180㎜幅）もしくはフィンチワイド（200㎜幅）の車両へ取り付ける場合の適合情報となります。
　メーカーオプション/ディーラーオプションや市販メーカー製のナビゲーションやオーディオで画面サイズが上記以外の製品が装着されている場合、別途純正部品等が必要になる場合があります。
・取付推奨位置については、あくまでも一例となります。着座位置や体格に合わせて調整を行って下さい。
・ステアリングリモコンの接続については取付けキットの取扱説明書をご確認お願いいたします。設定については、ディスプレイオーディオ本体の取り扱い説明書に記載されています（KTX-G601Rでの接続は除く）。
　設定を行わないと、ステアリングリモコンが正しく動作しません。
＜下記の場合は取付できません＞
- ハンドル操作や各種レバー（シフトレバーやワイパーレバー、ウインカーレバーなど）操作の妨げになる場合
- エアバッグ動作の妨げになる場合
- ハザードスイッチの操作の著しい妨げになる場合
- その他各種操作スイッチ類の識別や操作の妨げになる場合
- 各種メータ類や警告灯などの確認の妨げになる場合
- 車両装備（スイッチやパネルなど）に干渉する場合

・ディスプレイオーディオの取付けキット、一部変換キットについては、「ENDY」様のキットを使用いたします。「ENDY」様のキットについての詳細は下記ホームページを参照お願い致します。
　適合表中でのENDY」様のキットについては、赤字にて表示いたします。
ディスプレイオーディオ取付けキットはコチラ　http://www.endy-toko.jp/download/pdf/car_compo_endy.pdf
純正カメラ接続キットはコチラ　http://www.endy-toko.jp/download/pdf/backcamera.pdf

【ディスプレイユニット前後位置】

＜手前側＞　＜奥側＞

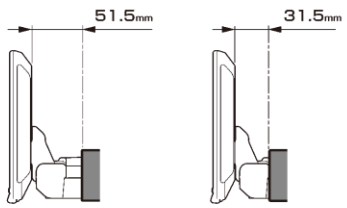

【ディスプレイユニット上下位置】

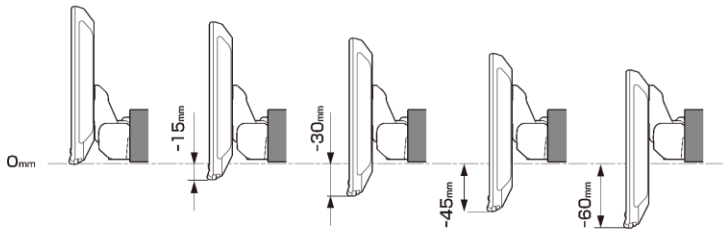

【寸法図】

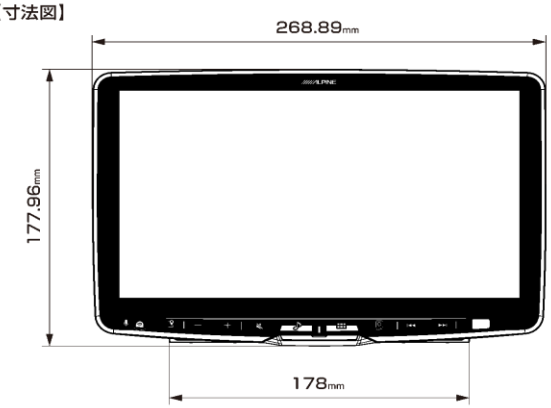

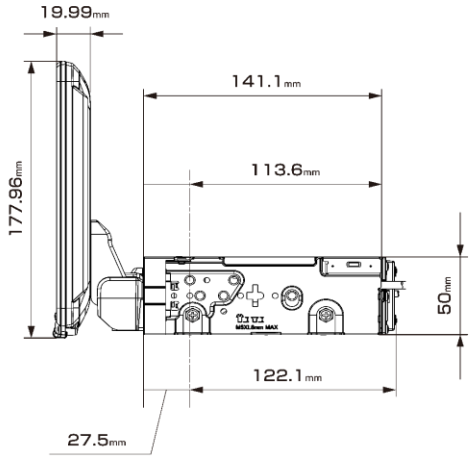

適合表中グレーになっている車種は適合不可となります。
赤字 ＝ ENDY様 のキットとなります

メーカー	車両名称	車両型式	車両年式	取付けキット 電源ケーブル	取付けキット 車速データキャプチャー	取付けキット パネル	取付けキット ラジオアンテナ変換	適合可否	取付推奨位置 装着位置	取付推奨位置 前後位置	取付推奨位置 ディスプレイ高さ	ステアリングリモコン対応	オプション ステアリングリモコン変換	オプション 純正リアカメラ変換	車種専用データ オープニング画像	車種専用データ サウンドデータ	車種専用データ カメラガイド線対応モデル	車種専用データ ステアリング連動舵角線対応モデル	注意事項
日産	エクストレイル/エクストレイル ハイブリッド（32系）	NT32/T32/TNT32	2013/12~現在	KTX-XF11-XT-32				○	下段	手前	-30mm	○	取付けキットに同梱	KTX-N01-AR-DA	○※	○※	HCE-C1000D HCE-C2000RD ※	HCE-C1000D HCE-C2000RD ※	※車種専用データは2017年6月車両改良以降の車両向けとなります。
日産	エクストレイル（31系）	NT31/T31/TNT31	2007/8~2013/12	KCE-GPH16 EJC-024N	EJC-023N	–	EVC-4002	○	上段	手前	0mm	–	–	–	○	○	–	–	
日産	エルグランド	PE52/TE52 PNE52/TNE52	2014/1~2020/10	KCE-GPH16	EST-201N			○	下段	手前	-15mm	–	–	–	○	–	–	–	
日産	キャラバン	VR2E26/VN2E26 VN6E26/CS4E26 CS8E26/KS2E26 KS4E26/CN4E26 CN8E26	2021/10~現在	KTX-XF11-CV-26-AM※				○	下段	手前	-15mm	○	取付けキットに同梱	アラウンドモニター変換ユニットがキットに同梱されています。	–	–	–	–	車両側のコネクタにGND線がありませんが、製品とブラケット間、ブラケットと車両間のネジを確実に締結することでアースが確保できます。取付けネジの確実な締結をお願いいたします トリンクホルダーに干渉する可能性があります。 ボディ幅ワイド車両は除く ※オーディオレスパネル開口部がフロント幅の車両にはEFK-026Nが必要です。
日産	NV350キャラバン	VR2E26/VW2E26 CS4E26/CW4E26 VW6E26/CW8E26 KS2E26/KS4E26	2017/7~2021/10	KTX-XF11-CV-26-AM※				○	下段	手前	-15mm	–	–	アラウンドモニター変換ユニットがキットに同梱されています。	○	–	–	–	トリンクホルダーに干渉する可能性があります。 ボディ幅ワイドの車両を除く ※オーディオレスパネル開口部が200㎜幅の車両にはEFK-026Nが必要です。
日産	セレナ（C27系）	C27/GC27/GNC27 GFC27/GFNC27	2016/8~現在	KCE-GPH16 EJC-027N	–	EFK-026N	EVC-4002	○	下段	手前	-30mm	○	KTX-G601R	–	○	○	HCE-C1000D HCE-C2000RD	–	ディスプレイ上端がエアコン吹き出し口に干渉します。
日産	セレナ（C26系）	C26/HC26/NC26 HFC26/FNC26	2010/11~2016/8	KCE-GPH16 EJC-026N	EJC-023N	EFK-026N	EVC-4002	○	下段	手前	-15mm	○	KTX-G601R	–	○	○	HCE-C1000D HCE-C2000RD	–	ディスプレイ上端がエアコン吹き出し口に干渉します。
日産	デイズルークス	B21A	2016/12~2020/2	KCE-GPH16	EST-201N			○	下段	手前	0mm	–	–	–	–	–	–	–	
日産	ルークス	B44A/B45A B47A/B48A	2020/3~現在	KCE-GPH16 EJC-027N	–	EFK-026N	EVC-4002	○	下段	手前	-30mm	未確認	–	–	○	–	–	–	
三菱	アウトランダー/アウトランダーPHEV	GF7W/8W GG2W/3W	2019/9 ~現在	KTX-XF11-OU-78-L-AM キットに同梱されているインターフェースボックス（IFB-N200）は使用いたしません				○	上段	手前	-30mm	○	KTX-G501R※	マルチアラウンドモニター車向けキットが同梱	–	–	–	–	※ステアリングリモコンは2019/9~2021/12の車両に適合。 2021/12以降の車両は未調査となります。
三菱	エクリプスクロス ガソリン	5BA-GK1W	2020/12~現在	KCE-GPH16 EJC-054M	–	–	–	○	下段	手前	-15mm	○	KTX-G501R	–	○	○	HCE-C2000RD	–	取付にはオーディオ用取付ブラケットが必要になります。
三菱	エクリプスクロス PHEV	5LA-GL3W	2020/12~現在	KCE-GPH16 EJC-054M	–	–	–	○	下段	手前	-15mm	○	KTX-G501R	–	○	○	HCE-C2000RD	–	取付にはオーディオ用取付ブラケットが必要になります。
三菱	エクリプスクロス	GK1W	2018/3~2020/12	KCE-GPH16 EJC-054M	–	–	–	○	下段	手前	-15mm	–	–	–	○	○	HCE-C2000RD	–	
三菱	デリカD:5 MC後ディーゼル	3DA-CV1W	2019/2~現在	KTX-XF11-D5-1-L			–	○	下段	手前	-30mm	○	KTX-G601R	KTX-T01-AR-DA ※	○	○	–	–	オリジナルナビ取付けパッケージ装着車 ※マルチアラウンドモニターをディスプレイオーディオに接続するために使用します。
三菱	デリカD:5	CV1W	2007/1~2019/1	KCE-GPH16 EJC-054M	–	–	–	×	上段	手前	-60mm	○	KTX-G601R	–	–	–	–	–	取付け時にディスプレイ下部が車両と干渉する為、取付けできません。
三菱	eKスペース	B34A/B35A B37A/B38A	2020/3~現在	KCE-GPH16 EJC-027N	–	EFK-026N	EVC-4002	○	下段	奥	-45mm	–	–	–	○	–	–	–	
三菱	eKクロススペース	B34A/B35A B37A/B38A	2020/3~現在	KCE-GPH16 EJC-027N	–	EFK-026N	EVC-4002	○	下段	奥	-45mm	–	–	–	○	–	–	–	
三菱	ランサーエボリューション	CZ4A/CY4A	2007/10~2015/8	KCE-GPH16 EJC-053M	–	–	–	○	上段	手前	-15mm	–	–	–	○	–	–	–	取付にはオーディオ用取付ブラケットが必要になります。 ディスプレイ上部がエアコン吹き出し口に干渉します。

New ディスプレイオーディオ Zシリーズ

DAF11Z（11型）フローティングビッグ DA　装着可能車種一覧

2023年3月時点

＜取付時の注意点＞
・DAF11Zは、電源ケーブルが同梱されておりません。アルパイン製取付けキット、配線キットには電源ケーブルが同梱されております。
　本適合案内で紹介している「ENDY」様のキットや、市販の取付けキットを用いて取付ける場合は、別売の電源ケーブル(KCE-GPH16)が必要となります。
　※DA7Zには電源ケーブルが同梱されております。
・DAF11Z、DAF9Zは本体部分が１DINサイズの為、市販の１DINポケット（ENDY様 EGB-100）を取付けし開口部を塞ぐことをお勧めいたします。
・車両のオーディオ開口部が7インチ（180㎜幅）もしくは7インチワイド（200㎜幅）の車両へ取り付ける場合の適合情報となります。
　メーカーオプション/ディーラーオプションや市販メーカー製のナビゲーションやオーディオで画面サイズが上記以外の製品が装着されている場合、別途純正部品等が必要になる場合があります。
・取付推奨位置については、あくまでも一例となります。着座位置や体格に合わせて調整を行って下さい。
・ステアリングリモコンの接続については取付けキットの取扱説明書をご確認お願いいたします。設定については、ディスプレイオーディオ本体の取り扱い説明書に記載されています（KTX-G601Rでの接続は除く）。
　設定を行わないと、ステアリングリモコンが正しく動作しません。
＜下記の場合は取付できません＞
• ハンドル操作や各種レバー（シフトレバーやワイパーレバー、ウインカーレバーなど）操作の妨げになる場合
• エアバッグ動作の妨げになる場合
• ハザードスイッチの操作の著しい妨げになる場合
• その他各種操作スイッチ類の識別や操作の妨げになる場合
• 各種メータ類や警告灯などの確認の妨げになる場合
• 車両装備（スイッチやパネルなど）に干渉する場合
•ディスプレイオーディオの取付けキット、一部変換キットについては、「ENDY」様のキットを使用いたします。「ENDY」様のキットについての詳細は下記ホームページを参照お願い致します。
　適合表中でのENDY」様のキットについては、赤字にて表示いたします。
ディスプレイオーディオ取付けキットはコチラ　http://www.endy-toko.jp/download/pdf/car_compo_endy.pdf
純正カメラ接続キットはコチラ　http://www.endy-toko.jp/download/pdf/backcamera.pdf

【ディスプレイユニット前後位置】

＜手前側＞　＜奥側＞

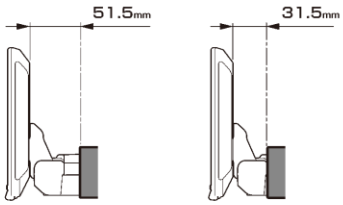

【ディスプレイユニット上下位置】

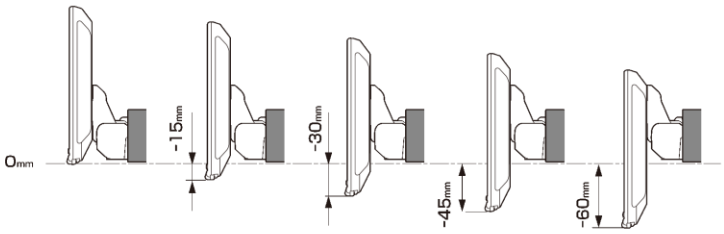

【寸法図】

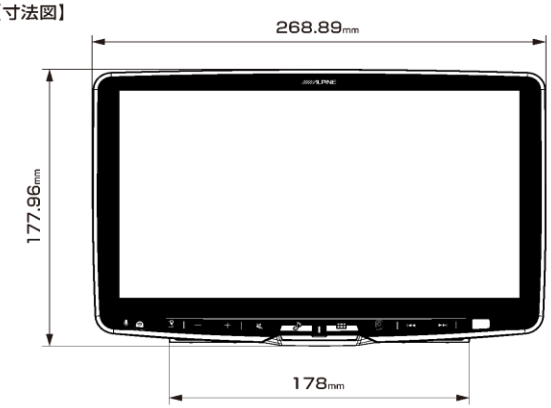

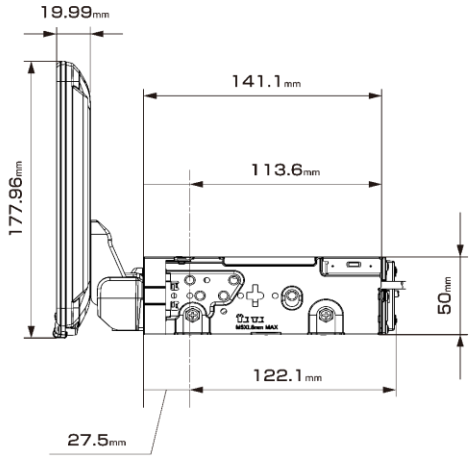

適合表中グレーになっている車種は適合不可となります。
赤字　＝　ENDY様　のキットとなります

メーカー	車両名称	車両型式	車両年式	取付けキット				適合可否	取付推奨位置			ステアリングリモコン対応	オプション		車種専用データ				注意事項
				電源ケーブル	車速パルスゲート	パネル	ラジオアンテナ変換		装着位置	前後位置	ディスプレイ高さ		ステアリングリモコン変換	純正リアカメラ変換	オープニング画像	サウンドデータ	カメラガイド線対応モデル	ステアリング連動舵角線対応モデル	
ホンダ	ヴェゼル（RV系）	6AA-RV5	2021/6～現在	KTX-XF11-VZ-RU ※キット同梱のCAN接続ケーブルは使用いたしません。				○	下段	手前	-15mm	－	－	HCE-C03VC※3	○	－	－	－	取付けには純正のオーディオパネル、ブラケットが必要になります。
	ヴェゼル（RU系）	RU	2013/12～2021/4	KTX-XF11-VZ-RU				○	下段	奥	0mm	○	取付けキットに同梱	HCE-C03VC※3	○	○	純正バックカメラ HCE-C1000D HCE-C2000RD	純正バックカメラ HCE-C1000D HCE-C2000RD	取付けには純正のオーディオパネル、ブラケットが必要になります。 取付キットのブラケットの位置決め用の凸部が干渉するため切除必要です。 パーキング/リバース線はコレクタップ接続になります。
	N-BOX	JF3/4	2017/9～現在	KWX-H001DA		－	－	×	－	－	－	○	取付けキットに同梱	HCE-C03VC※3	○	○	純正バックカメラ	純正バックカメラ	前方視界を妨げるため、取付け不可となります。
	N-BOX	JF1/2	2011/12～2017/8	KWX-H001DA		EST-304H	－	×	－	－	－	○	取付けキットに同梱	HCE-C03VC※3	○	○	純正バックカメラ HCE-C1000D HCE-C2000RD	純正バックカメラ HCE-C1000D HCE-C2000RD	前方視界を妨げるため、取付け不可となります。
	N-ONE	JG1/2	2015/7～2020/4	KCE-GPH16 EJC-035H	－	EFK-031H	EVC-4602	×	－	－	－	－	－	－	－	－	－	－	前方視界を妨げるため、取付け不可となります。 ワイパーレバーとディスプレイの開閉部がかすれかあります。。
	N-VAN	JJ1/2	2018/7～現在	KWX-H001DA		－	－	○	下段	手前	-30mm	○	取付けキットに同梱	－	○	－	－	－	KWX-H001DAは取付け用配線キットとなります。 取付けブラケット/パネルは同梱してあります。 取付けには純正ブラケットや、市販の取付キットを別途ご用意ください。 パーキング/リバース線はエレクタップ接続になります。 ステアリングリモコンのON/OFFフック、TALKは使用できません。
	オデッセイ/ハイブリッド	RC4	2016/2～2017/11	KWX-H001DA		－	－	○	下段	奥	0mm	○	取付けキットに同梱	HCE-C03VC※3	○	○	純正バックカメラ	純正バックカメラ	KWX-H001DAは取付け用配線キットとなります。 取付けブラケット/パネルは同梱してあります。 取付けには純正ブラケットや、市販の取付キットを別途ご用意ください。
	オデッセイ	RC1/2	2013/11～2017/11	KWX-H001DA		－	－	○	下段	奥	0mm	○	取付けキットに同梱	HCE-C03VC※3	○	○	純正バックカメラ	純正バックカメラ	KWX-H001DAは取付け用配線キットとなります。 取付けブラケット/パネルは同梱してあります。 取付けには純正ブラケットや、市販の取付キットを別途ご用意ください。
	シビック /シビック ハッチバック	FC1/FK7/FK8	2017/9～2019/12	KCE-GPH16 EJC-035H	－	EFK-031H	EVC-4602	○	下段	手前	-15mm	－	－	EVC-931H KWX-G003※2	○	－	－	－	ハザードスイッチが押しにくくなります。
	ステップワゴン	RP1/RP2 RP3/RP4/RP5	2020/1～現在	KWX-H001DA		－	－	○	下段	手前	-15mm	○	取付けキットに同梱	HCE-C03VC※3	○	○	純正バックカメラ HCE-C1000D HCE-C2000RD	純正バックカメラ HCE-C1000D HCE-C2000RD	KWX-H001DAは取付け用配線キットとなります。 取付けブラケット/パネルは同梱してあります。 取付けには純正ブラケットや、市販の取付キットを別途ご用意ください。 ステアリングスイッチのON/OFFフック、TALKは使用できません。
	ステップワゴン	RP1/RP2 RP3/RP4	2015/4～2019/12	KWX-H001DA		－	－	○	下段	手前	-15mm	○	取付けキットに同梱	HCE-C03VC※3	○	○	純正バックカメラ HCE-C1000D HCE-C2000RD	純正バックカメラ HCE-C1000D HCE-C2000RD	KWX-H001DAは取付け用配線キットとなります。 取付けブラケット/パネルは同梱してあります。 取付けには純正ブラケットや、市販の取付キットを別途ご用意ください。 ステアリングスイッチのON/OFFフック、TALKは使用できません。
	フィット	GR1/GR2/GR3/GR4 GR5/GR6/GR7/GR8	2020/2～現在	KCE-GPH16	－	EST-310H		○	下段	手前	-15mm	－	－	－	○	－	－	－	オーディオレス車の場合、ディーラーオプションの「取付アタッチメント」が必要になります。
	フィット	GK	2013/9～2020/2	KCE-GPH16		EST-302H		×	下段	手前	-60mm	○	KTX-G501R	－	○	－	－	－	取付け時にディスプレイ下部が車両と干渉する為、取付けできません。
	ライフ	JB5/JB6JB7/JB8	2003/9～2008/11	KCE-GPH16		EST-307H		×	－	－	－	－	－	－	○	－	－	－	ハザードスイッチ、エアコン吹き出し口を塞ぎます。

New ディスプレイオーディオ Zシリーズ

DAF11Z（11型）フローティングビッグ DA　装着可能車種一覧

2023年3月時点

＜取付時の注意点＞
・DAF11Zは、電源ケーブルが同梱されておりません。アルパイン製取付けキット、配線キットには電源ケーブルが同梱されております。
　本適合案内で紹介している「ENDY」様のキットや、市販の取付けキットを用いて取付ける場合は、別売の電源ケーブル(KCE-GPH16)が必要となります。
　※DA7Zには電源ケーブルが同梱されております。
・DAF11Z、DAF9Zは本体部分が１DINサイズの為、市販の１DINポケット（ENDY様 EGB-100）を取付けし開口部を塞ぐことをお勧めいたします。
・車両のオーディオ開口部がフィンチ（180㎜幅）もしくはフィンチワイド（200㎜幅）の車両へ取り付ける場合の適合情報となります。
　メーカーオプション/ディーラーオプションや市販メーカー製のナビゲーションやオーディオで画面サイズが上記以外の製品が装着されている場合、別途純正部品等が必要になる場合があります。
・取付推奨位置については、あくまでも一例となります。着座位置や体格に合わせて調整を行って下さい。
・ステアリングリモコンの接続については取付けキットの取扱説明書をご確認お願いいたします。設定については、ディスプレイオーディオ本体の取り扱い説明書に記載されています（KTX-G601Rでの接続は除く）。
　設定を行わないと、ステアリングリモコンが正しく動作しません。
＜下記の場合は取付できません＞
• ハンドル操作や各種レバー（シフトレバーやワイパーレバー、ウインカーレバーなど）操作の妨げになる場合
• エアバッグ動作の妨げになる場合
• ハザードスイッチの操作の著しい妨げになる場合
• その他各種操作スイッチ類の識別や操作の妨げになる場合
• 各種メータ類や警告灯などの確認の妨げになる場合
• 車両装備（スイッチやパネルなど）に干渉する場合
・ディスプレイオーディオの取付けキット、一部変換キットについては、「ENDY」様のキットを使用いたします。「ENDY」様のキットについての詳細は下記ホームページを参照お願い致します。
　適合表中でのENDY」様のキットについては、赤字にて表示いたします。
ディスプレイオーディオ取付けキットはコチラ　http://www.endy-toko.jp/download/pdf/car_compo_endy.pdf
純正カメラ接続キットはコチラ　http://www.endy-toko.jp/download/pdf/backcamera.pdf

【ディスプレイユニット前後位置】

＜手前側＞　＜奥側＞

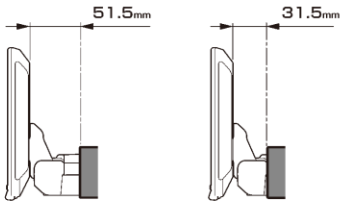

【ディスプレイユニット上下位置】

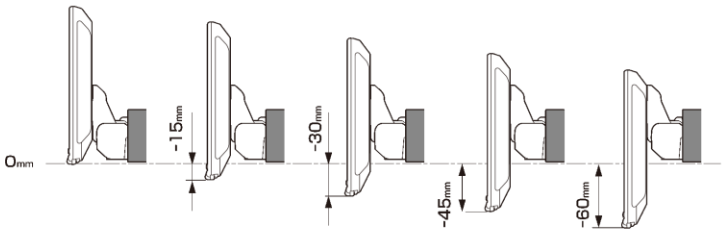

【寸法図】

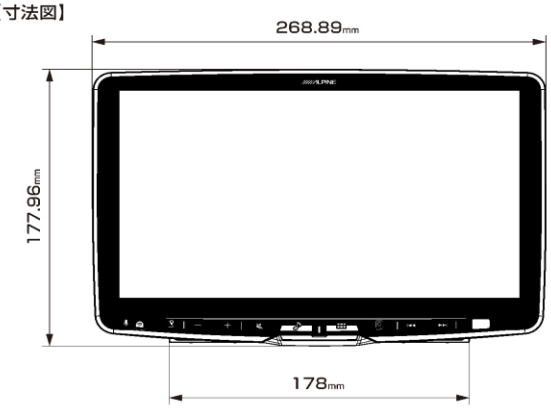

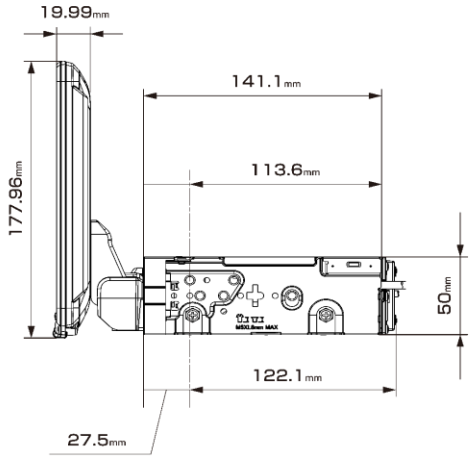

適合表中グレーになっている車種は適合不可となります。
赤字 ＝ ENDY様 のキットとなります

メーカー	車両名称	車両型式	車両年式	取付けキット				適合可否	取付推奨位置			ステアリングリモコン対応	オプション		車種専用データ				注意事項
				電源ｹｰﾌﾞﾙ	車速ﾊﾟｰｷﾝｸﾞｹｰﾌﾞﾙ	パネル	ﾗｼﾞｵｱﾝﾃﾅ変換		装着位置	前後位置	ﾃﾞｨｽﾌﾟﾚｲ高さ		ｽﾃｱﾘﾝｸﾞﾘﾓｺﾝ変換	純正ﾘｱｶﾒﾗ変換	ｵｰﾌﾟﾆﾝｸﾞ画像	ｻｳﾝﾄﾞﾃﾞｰﾀ	ｶﾒﾗｶﾞｲﾄﾞ線対応モデル	ｽﾃｱﾘﾝｸﾞ連動舵角線対応モデル	
スズキ	アルトワークス	DBA-HA36S	2006/12～現在	－	－	－	－	×	－	－	－	－	－	－	○	－	－	－	ディスプレイがシフトレバーに干渉する為、取付不可となります。。
	エブリイワゴン	DA17	2015/2～現在	－	－	－	－	×	－	－	－	－	－	－	－	－	－	－	モニター背面がパネル上部に干渉するため取付けできません。
	ジムニー	JB64	2018/7～現在	KTX-7W-JI-64		KTX-F200DA	取付けキットに同梱	○	下段	手前	-15mm	○	取付けキットに同梱	－	○	○	HCE-C1000D HCE-C2000RD	HCE-C1000D HCE-C2000RD	純正のフインチナビ取付けキットがお要となります。
	ジムニーシエラ	JB74	2018/7～現在	KTX-7W-JI-64		KTX-F200DA	取付けキットに同梱	○	下段	手前	-15mm	○	取付けキットに同梱	－	○	○	HCE-C1000D HCE-C2000RD	HCE-C1000D HCE-C2000RD	純正のフインチナビ取付けキットがお要となります。
	スイフト	ZC13S/ZC43S ZC53S/ZC83S ZD53S/ZD83S	2017/1～現在	KCE-GPH16 EJC-032H	EJC-310T	EFK-026N	EVC-3802	○	下段	奥	0mm	○	KTX-G501R	－	－	－	－	－	
	スイフト	ZC72S/ZD72S	2010/8～2016/12	KCE-GPH16 EJC-032H	EJC-310T	EFK-081S	EVC-3802	○	上段	手前	-30mm	－	－	－	－	－	－	－	
	ハスラー	MR52S/92S	2020/1～現在	KCE-GPH16	EST-801S※			○	下段	手前	-0mm	○	KTX-G501R	－	○	－	－	－	ステアリングリモコン接続時Talkスイッチは使用できません。
	ハスラー	MR31S/MR41S	2013/12～2020/1	KCE-GPH16	EST-801S※			○	下段	手前	0mm	○	KTX-G501R	－	○	－	－	－	ステアリングリモコン接続時Talkスイッチは使用できません。 ※ワイドパネル付車はEFK-026Nがお要となります。
	ワゴンR	MH21S	2003/9～2008/9	KCE-GPH16	EST-801S			○	下段	手前	-15mm	○	KTX-G501R	－	－	－	－	－	
	ワゴンR	MH55S	2017/2～現在	KCE-GPH16 EJC-082S	EJC-310T	EFK-026N	－	○	下段	手前	-15mm	○	KTX-G501R	－	－	－	－	－	
スバル	インプレッサ	GD9/GDA/GDB	2000/8～2007/6	KCE-GPH16 EJC-061F	EJC-360F	－	EVC-4405	○	上段	手前	-15mm	－	－	－	－	－	－	－	ディスプレイ上部がエアコン吹き出し口に干渉します。
	フォレスター	SJ5/SJG	2015/10～2018/7	KCE-GPH16 EJC-062F	EJC-360F	－	EVC-4405	×	－	－	－	－	－	－	○	－	－	－	ワイパーレバーに接触するため適合不可になります。
	レヴォーグ	VM4/VMG	2017/8～2020/10	KCE-GPH16 EJC-062F	EJC-310T	－	EVC-4405	○	下段	手前	-15mm	－	－	－	○	－	－	－	ハザードスイッチが隠れるため、押しにくくなります。
	レヴォーグ	VM4/VMG	2014/6～2017/8	KCE-GPH16 EJC-062F	EJC-360F	－	EVC-4405	○	下段	手前	-15mm	○	KTX-G601R 年式により設定が異なります	－	○	－	－	－	ハザードスイッチが隠れるため、押しにくくなります。
	レガシィB4	BMM/BMG/BM9	2009/5～2014/10	KCE-GPH16 EJC-062F	EJC-360F	－	EVC-4405	○	上段	手前	0mm	-	－	－	○	－	－	－	
	BRZ	ZC6	2012/4～2021/10	KCE-GPH16	EST-111T			○	下段	手前	-15mm	－	－	KWX-Y300NR※	○	－	－	－	純正オーディオブラケットの位置決め用の凸部が干渉するため切除必要です。 ※ナビレディ車の場合純正リアカメラの接続に使用できます。
	XV	GT	2017/5～2020/10	KCE-GPH16 EJC-063F	EJC-310T	－	EVC-5305	○	下段	奥	0mm	-	－	－	－	－	－	－	

New ディスプレイオーディオ Zシリーズ

DAF11Z（11型）フローティングビッグ DA　装着可能車種一覧

2023年3月時点

＜取付時の注意点＞
・DAF11Zは、電源ケーブルが同梱されておりません。アルパイン製取付けキット、配線キットには電源ケーブルが同梱されております。
　本適合案内で紹介している「ENDY」様のキットや、市販の取付けキットを用いて取付ける場合は、別売の電源ケーブル(KCE-GPH16)が必要となります。
　※DA7Zには電源ケーブルが同梱されております。
・DAF11Z、DAF9Zは本体部分が１DINサイズの為、市販の１DINポケット（ENDY様 EGB-100）を取付けし開口部を塞ぐことをお勧めいたします。
・車両のオーディオ開口部がフィンチ（180㎜幅）もしくはフィンチワイド（200㎜幅）の車両へ取り付ける場合の適合情報となります。
　メーカーオプション/ディーラーオプションや市販メーカー製のナビゲーションやオーディオで画面サイズが上記以外の製品が装着されている場合、別途純正部品等が必要になる場合があります。
・取付推奨位置については、あくまでも一例となります。着座位置や体格に合わせて調整を行って下さい。
・ステアリングリモコンの接続については取付けキットの取扱説明書をご確認お願いいたします。設定については、ディスプレイオーディオ本体の取り扱い説明書に記載されています（KTX-G601Rでの接続は除く）。
　設定を行わないと、ステアリングリモコンが正しく動作しません。
＜下記の場合は取付できません＞
• ハンドル操作や各種レバー（シフトレバーやワイパーレバー、ウインカーレバーなど）操作の妨げになる場合
• エアバッグ動作の妨げになる場合
• ハザードスイッチの操作の著しい妨げになる場合
• その他各種操作スイッチ類の識別や操作の妨げになる場合
• 各種メータ類や警告灯などの確認の妨げになる場合
• 車両装備（スイッチやパネルなど）に干渉する場合
・ディスプレイオーディオの取付けキット、一部変換キットについては、「ENDY」様のキットを使用いたします。「ENDY」様のキットについての詳細は下記ホームページを参照お願い致します。
　適合表中でのENDY」様のキットについては、赤字にて表示いたします。
ディスプレイオーディオ取付けキットはコチラ　http://www.endy-toko.jp/download/pdf/car_compo_endy.pdf
純正カメラ接続キットはコチラ　http://www.endy-toko.jp/download/pdf/backcamera.pdf

【ディスプレイユニット前後位置】

＜手前側＞　＜奥側＞

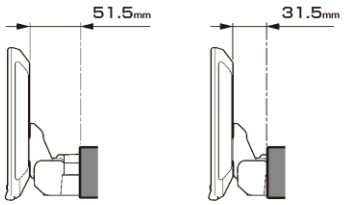

【ディスプレイユニット上下位置】

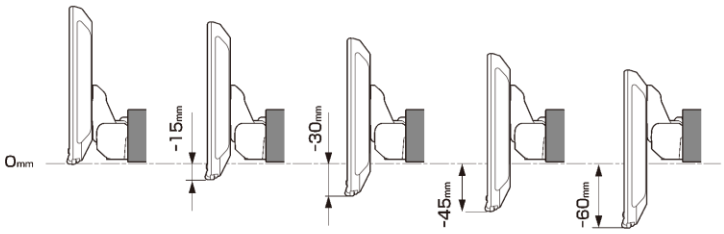

【寸法図】

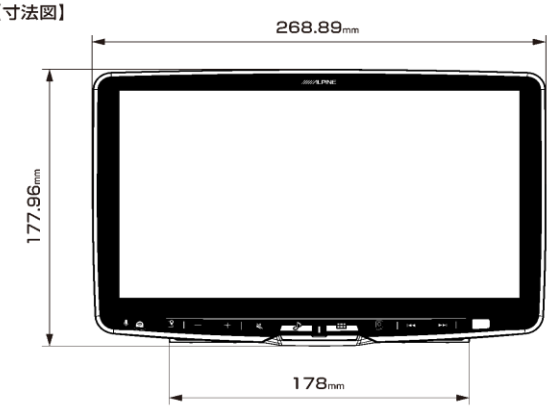

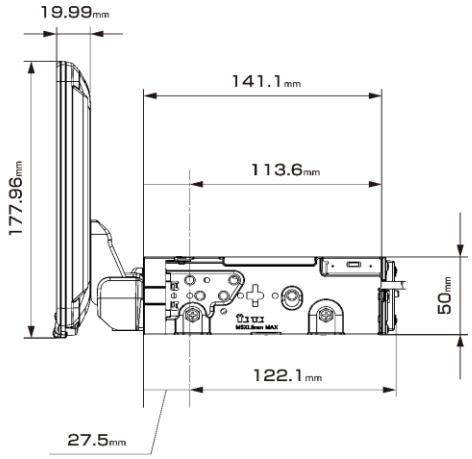

適合表中グレーになっている車種は適合不可となります。
赤字　＝　ENDY様　のキットとなります

メーカー	車両名称	車両型式	車両年式	取付けキット				適合可否	取付推奨位置			ステアリングリモコン対応	オプション		車種専用データ				注意事項
				電源ｹｰﾌﾞﾙ	車速ﾋﾟｰﾄﾞｹﾞｰﾄﾞ ｿﾌﾄｳｪｱ	パネル	ﾗｼﾞｵｱﾝﾃﾅ変換		装着位置	前後位置	ﾃﾞｨｽﾌﾟﾚｲ高さ		ｽﾃｱﾘﾝｸﾞﾘﾓｺﾝ変換	純正リアカメラ変換	オープニング画像	サウンドデータ	カメラガイド線対応モデル	ステアリング連動舵角線対応モデル	
ダイハツ	ウェイク	LA700A/LA710A	2014/11~現在	KCE-GPH16		EST-110T	–	○	下段	奥	−30mm	○	KTX-G501R	–	○	–	–	–	純正部品のオーディオブラケットが必要です。 メーターの一部が隠れます。 200mmパネルは一部切除する必要があります。
	タント	LA600S/LA610S	2013/10~2019/7	KCE-GPH16		EST-100D		×	下段	手前	0mm	○	KTX-G501R	–	○	–	–	–	メーターパネルが隠れる為、適合いたしません。
	タント	LA650S/LA660S	2019/7~現在	KCE-GPH16	EVC-911DS	EST-101D	–	○	下段	手前	-30mm	○	KTX-G501R	–	○	–	–	–	
	トール	M900A/M910A	2016/11~現在	KCE-GPH16		EST-110T	–	×	下段	手前	-15mm	○	KTX-G501R※	EVC-910DS ※1 KWX-G003 ※2	○	○	純正バックカメラ HCE-C1000D HCE-C2000RD	–	インフォメーションディスプレイが隠れる/ワイパーレバーとディスプレイが接触するため適合不可になります。
	ミラ ココア	L675S/L685S	2009/8~2018/2	KCE-GPH16		EST-110T	–	○	下段	手前	0mm	○	KTX-G501R	–	–	–	–	–	純正部品のオーディオブラケットが必要です。
	ミラ イース	LA300S/LA310S	2011/9~2015/5	KCE-GPH16		EST-110T	–	×	–	–	–	○	KTX-G501R	–	–	–	–	–	エアコン吹き出し口を塞ぎます。
	ムーヴキャンバス	LA800S/LA810S	2016/9~2022/7	–	–	–	–	×	–	–	–	○	KTX-G501R	–	○	–	–	–	ワイパーレバーに接触するため適合不可になります。
	ロッキー	A200S/A210S	2019/11~現在	KCE-GPH16 EJC-011T	–	EFK-013T	–	×	下段	手前	-15mm	○	KTX-G501R	–	○	○	純正バックカメラ	–	前方視界不良のため適合不可になります。
	キャスト	LA250S/LA260S	2015/9~現在	KCE-GPH16		EST-110T	–	×	–	–	–	○	KTX-G501R	–	○	–	–	–	前方視界不良のため適合不可になります。 純正部品のオーディオブラケットが必要です。
	コペン	LA400K	2014/6~現在	KCE-GPH16		EST-110T	–	×	–	–	–	○	KTX-G501R	–	○	–	–	–	パネル装着時に、ディスプレイオーディオ本体に干渉するため適合不可になります。

※1　純正リアカメラ画像はリバースON時のみ表示できます（カメラモードでは映りません）
※2　ENDY製の純正リアカメラ変換キットをディスプレイオーディオ（Zシリーズ）へ接続する場合に必要となる変換アダプタとなります。
※3　純正リアカメラ変換（HCE-C03VC)は、メーカーオプションのナビ装着用スペシャルパッケージ付車の純正リアワイドカメラに接続できます。マルチビューカメラシステム装着車には対応しておりません。

New ディスプレイオーディオ Zシリーズ

DAF9Z（9型）フローティングビッグ DA　装着可能車種一覧

2023年3月時点

＜取付時の注意点＞
・DAF9Zは、電源ケーブルが同梱されておりません。アルパイン製取付けキット、配線キットには電源ケーブルが同梱されております。
　本適合案内で紹介している「ENDY」様のキットや、市販の取付けキットを用いて取付ける場合は、別売の電源ケーブル(KCE-GPH16)が必要となります。
　※DA7Zには電源ケーブルが同梱されております。
・DAF11Z、DAF9Zは本体部分が１DINサイズの為、市販の１DINポケット（ENDY様 EGB-100）を取付けし開口部を塞ぐことをお勧めいたします。
・車両のオーディオ開口部がアインチ（180㎜幅）もしくはフインチワイド（200㎜幅）の車両へ取り付ける場合の適合情報となります。
　メーカーオプション/ディーラーオプションや市販メーカー製のナビゲーションやオーディオで画面サイズが上記以外の製品が装着されている場合、別途純正部品等が必要になる場合があります。
・取付推奨位置については、あくまでも一例となります。着座位置や体格に合わせて調整を行って下さい。
・ステアリングリモコンの接続については取付けキットの取扱説明書をご確認お願いいたします。設定については、ディスプレイオーディオ本体の取り扱い説明書に記載されています（KTX-G601Rでの接続は除く）。
　設定を行わないと、ステアリングリモコンが正しく動作しません。
＜下記の場合は取付できません＞
- ハンドル操作や各種レバー（シフトレバーやワイパーレバー、ウインカーレバーなど）操作の妨げになる場合
- エアバッグ動作の妨げになる場合
- ハザードスイッチの操作の著しい妨げになる場合
- その他各種操作スイッチ類の識別や操作の妨げになる場合
- 各種メータ類や警告灯などの確認の妨げになる場合
- 車両装備（スイッチやパネルなど）に干渉する場合

•ディスプレイオーディオの取付けキット、一部変換キットについては、「ENDY」様のキットを使用いたします。「ENDY」様のキットについての詳細は下記ホームページを参照お願い致します。
　適合表中での「ENDY」様のキットについては、赤字にて表示いたします。
　ディスプレイオーディオ取付けキットはコチラ　http://www.endy-toko.jp/download/pdf/car_compo_endy.pdf
　純正カメラ接続キットはコチラ　http://www.endy-toko.jp/download/pdf/backcamera.pdf

【ディスプレイユニット前後位置】

＜手前側＞　＜奥側＞

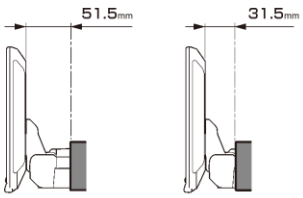

【ディスプレイユニット上下位置】

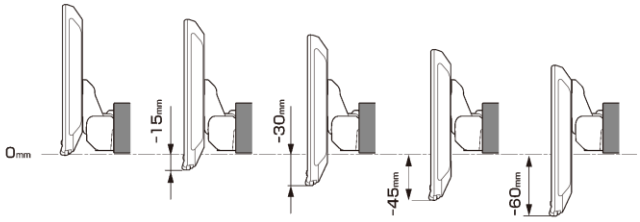

【寸法図】

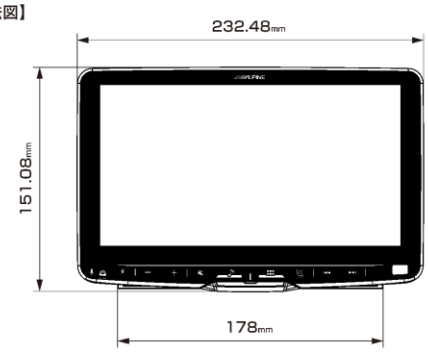

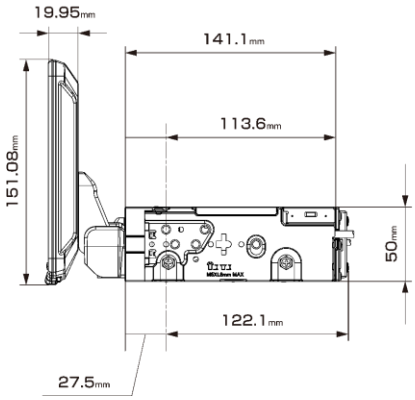

適合表中グレーになっている車種は適合不可となります。
赤字 ＝ ENDY様 のキットとなります

メーカー	車両名称	車両型式	車両年式	取付けキット 電源ｹｰﾌﾞﾙ	取付けキット 車速ﾊﾟﾙｽｹｰﾌﾞﾙ	取付けキット パネル	取付けキット ﾗｼﾞｵｱﾝﾃﾅ変換	適合可否	取付推奨位置 装着位置	取付推奨位置 前後位置	取付推奨位置 ﾃﾞｨｽﾌﾟﾚｲ高さ	ステアリングリモコン対応	オプション ｽﾃｱﾘﾝｸﾞﾘﾓｺﾝ変換	オプション 純正ﾘｱｶﾒﾗ変換	車種専用データ オープニング画像	車種専用データ サウンドデータ	車種専用データ カメラガイド線対応モデル	車種専用データ ステアリング連動 蛇角線対応モデル	注意事項
トヨタ	アクア/アクアX-URBAN ※ナビレディ車	NHP10	2014/12~2017/6	KCE-GPH16	EST-111T			○	上段	手前	-30mm	○	KTX-Y502R	KWX-Y300NR※	–	–	–	–	※ナビレディ車の場合純正リアカメラの接続に使用できます。
	アルファード・ヴェルファイア（30系）	GG2018W/35W AG2018W/35W AY2018W	2015/1~2019/12	KTX-7W-NVE-80※		KTX-SP200DA	取付けキットに同梱	○	下段	手前	-15mm	○	取付けキットに同梱	–	○	○	HCE-C1000D HCE-C2000RD	HCE-C1000D HCE-C2000RD	取付けには別途フインワイド用パネル必要となります。 ※CANケーブル4SPを使用します。
	アルファード・ヴェルファイア（20系）	GGH20W/25W ANH20W/25W	2008/5~2015/1	KTX-7W-NVE-80※		KTX-SP200DA	取付けキットに同梱	○	下段	手前	-15mm	○	取付けキットに同梱	–	○	○	HCE-C1000D HCE-C2000RD	–	
	ヴィッツ	KSP130 NSP130/135 NHP130	2017/1~2020/2	KCE-GPH16	EST-111T			○	下段	手前	-15mm	○	KTX-Y501R	KWX-Y300NR※	○	○	純正バックカメラ	–	純正オーディオブラケットの位置決め用の凸部が干渉するため切除必要です。 純正リアカメラ変換は、パノラミックビューモニター装着車には対応しておりません。 ※ナビレディ車の場合純正リアカメラの接続に使用できます。
	エスティマ	ACR50W/55W AHR20W	2016/6 ～2019/10	KTX-7W-PR-3040		KTX-SP200DA	取付けキットに同梱	○	上段	手前	-15mm	○	取付けキットに同梱	–	○	○	HCE-C1000D HCE-C2000RD	HCE-C1000D HCE-C2000RD	別途フインワイド用パネル必要となります。
	エスティマ/エスティマハイブリッド	50系/20系	2006/1~2016/6	KCE-GPH16	EST-110T		–	○	上段	手前	-15mm	○	KTX-Y501R	–	○	–	–	–	メーター視認に影響あり
	カローラフィールダー	ZRE162G/NZE161G NZE164G/NKE165G	2015/3~現在	KCE-GPH16	EST-111T			○	下段	奥	0mm	○	KTX-Y501R	KWX-Y300NR※	–	–	–	–	ハザードスイッチが隠れるため、押しにくくなります。 ※ナビレディ車の場合純正リアカメラの接続に使用できます。
	C-HR	ZYX11	2016/12~現在	KCE-GPH16	EST-111T			○	下段	手前	-30mm	○	KTX-Y502R	KWX-Y300NR※	○	○	純正バックカメラ HCE-C1000D HCE-C2000RD	–	取付キットのブラケットの位置決め用の凸部が干渉するため切除必要です。 ディスプレイオーディオ付車には取付けできません。 ※ナビレディ車の場合純正リアカメラの接続に使用できます。
	シエンタ	NSP170G/172G NCP175G NHP170G	2015/7~2021/5	KCE-GPH16	EST-111T			○	上段	手前	-45mm	○	KTX-Y502R	KWX-Y300NR※	○	○	純正バックカメラ HCE-C1000D HCE-C2000RD	–	純正オーディオブラケットの位置決め用の凸部が干渉するため切除必要です。 ディスプレイとシフトレバーとの間隔が狭いため手が干渉する場合があります。 純正リアカメラ変換は、パノラミックビューモニター装着車には対応しておりません。 ※ナビレディ車の場合純正リアカメラの接続に使用できます。
	ルーミー	M900A/M910A	2020/9~現在	KTX-7W-RO-900-L-NR		EFK-013T ※ネジ穴部をカットし、張りつけて使用	取付けキットに同梱	○	上段	手前	-30mm	○	取付けキットに同梱	※取付けキットに同梱	○	–	–	–	純正リアカメラ変換は、パノラミックビューモニター装着車には対応しておりません インフォメーションディスプレイの一部が隠れます。 ※ナビレディ車の場合純正リアカメラの接続に使用できます。
	タンク・ルーミー	M900A/M910A	2016/11~2020/9	KTX-7W-TR-900-E-NR		EFK-013T ※ネジ穴部をカットし、張りつけて使用	取付けキットに同梱	○	上段	手前	-30mm	○	取付けキットに同梱	※取付けキットに同梱	○	○	純正バックカメラ HCE-C1000D HCE-C2000RD	純正バックカメラ HCE-C1000D HCE-C2000RD	純正リアカメラ変換は、パノラミックビューモニター装着車には対応しておりません インフォメーションディスプレイの一部が隠れます。 ※ナビレディ車の場合純正リアカメラの接続に使用できます。
	ノア・ヴォクシー・エスクァイア（80系）	ZRR80W/85W/ZRR80G/85G ZWR80G ZWR80W/85W	2014/1~2021/12	KTX-7W-NVE-80		KTX-SP200DA	取付けキットに同梱	○	上段	手前	-15mm	○	取付けキットに同梱	–	○	○	HCE-C1000D HCE-C2000RD	HCE-C1000D HCE-C2000RD	
	ノア・ヴォクシー（70系）	ZRR70G/ZRR70W ZRR75G/ZRR75W	2007/6~2014/1	KCE-GPH16	EST-110T		–	×	下段	手前	-15mm	○	KTX-Y501R	–	○	○	HCE-C1000D	–	メーター表示部が隠れる為、適合不可となります。
	ノア・ヴォクシー（60系）	AZR65G/AZR60G	2004/8~2007/6	KCE-GPH16	EST-110T		–	○	下段	手前	-15mm	車両設定無し	–	–	○	–	–	–	
	ハイエース/レジアスエース	KDH201V/201K/206V/206K 211K/221K TRH200V/200K/211K/216K 221K/226K GDH201V/201K/206V/206K 211K/221K/226K	2013/12~現在	KTX-7W-HI-200 ※KTX-7W-HI-200-NR		KTX-SP200DA	取付けキットに同梱	○	下段	奥	0mm	○	取付けキットに同梱	– 取付けキットに同梱	○	○	純正カメラ HCE-C1000D HCE-C2000RD	純正カメラ HCE-C1000D HCE-C2000RD ※2017/12 移行の車両のみ対応	2020/5月以降の車両でパノラミックビューモニター装着車については、別売のHCE-V04-HI-PMを使用することで接続可能です。 ※KTX-7W-HI-200-NRはメーカーオプションの自動防眩インナーミラー内蔵バックカメラ装着車向けです。
	ハイエース/レジアスエース	KDH201K/201V 206K/206V TRH200K/200V	2004/8~2013/12	KCE-GPH16	EST-110T		–	×	上段	手前	-60mm	○	KTX-Y501R	–	○	○	HCE-C1000D HCE-C2000RD	–	取付け時にディスプレイ下部が車両と干渉する為、取付けできません。

New ディスプレイオーディオ Zシリーズ

DAF9Z（9型）フローティングビッグ DA　装着可能車種一覧

2023年3月時点

＜取付時の注意点＞
・DAF9Zは、電源ケーブルが同梱されておりません。アルパイン製取付けキット、配線キットには電源ケーブルが同梱されております。
本適合案内で紹介している「ENDY」様のキットや、市販の取付けキットを用いて取付ける場合は、別売の電源ケーブル(KCE-GPH16)が必要となります。
※DA7Zには電源ケーブルが同梱されております。
・DAF11Z、DAF9Zは本体部分が１DINサイズの為、市販の１DINポケット（ENDY様 EGB-100）を取付け し開口部を塞ぐことをお勧めいたします。
・車両のオーディオ開口部がインチ（180㎜幅）もしくは7インチワイド（200㎜幅）の車両へ取り付ける場合の適合情報となります。
メーカーオプション/ディーラーオプションや市販メーカー製のナビゲーションやオーディオで画面サイズが上記以外の製品が装着されている場合、別途純正部品等が必要になる場合があります。
・取付推奨位置については、あくまでも一例となります。着座位置や体格に合わせて調整を行って下さい。
・ステアリングリモコンの接続については取付けキットの取扱説明書をご確認お願いいたします。設定については、ディスプレイオーディオ本体の取り扱い説明書に記載されています（KTX-G601Rでの接続は除く）。
設定を行わないと、ステアリングリモコンが正しく動作しません。
＜下記の場合は取付できません＞
- ハンドル操作や各種レバー（シフトレバーやワイパーレバー、ウインカーレバーなど）操作の妨げになる場合
- エアバッグ動作の妨げになる場合
- ハザードスイッチの操作の著しい妨げになる場合
- その他各種操作スイッチ類の識別や操作の妨げになる場合
- 各種メータ類や警告灯などの確認の妨げになる場合
- 車両装備（スイッチやパネルなど）に干渉する場合

•ディスプレイオーディオの取付けキット、一部変換キットについては、「ENDY」様のキットを使用いたします。「ENDY」様のキットについての詳細は下記ホームページを参照お願い致します。
適合表中での「ENDY」様のキットについては、赤字にて表示いたします。
ディスプレイオーディオ取付けキットはコチラ　http://www.endy-toko.jp/download/pdf/car_compo_endy.pdf
純正カメラ接続キットはコチラ　http://www.endy-toko.jp/download/pdf/backcamera.pdf

【ディスプレイユニット前後位置】

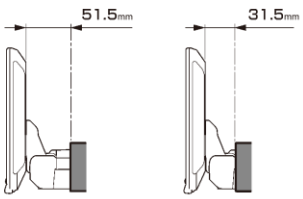

【ディスプレイユニット上下位置】

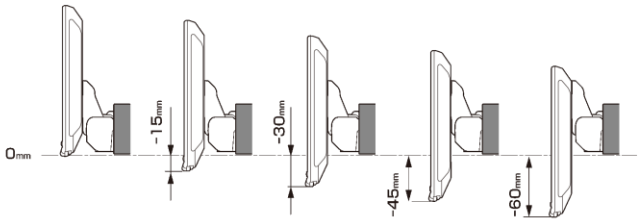

【寸法図】

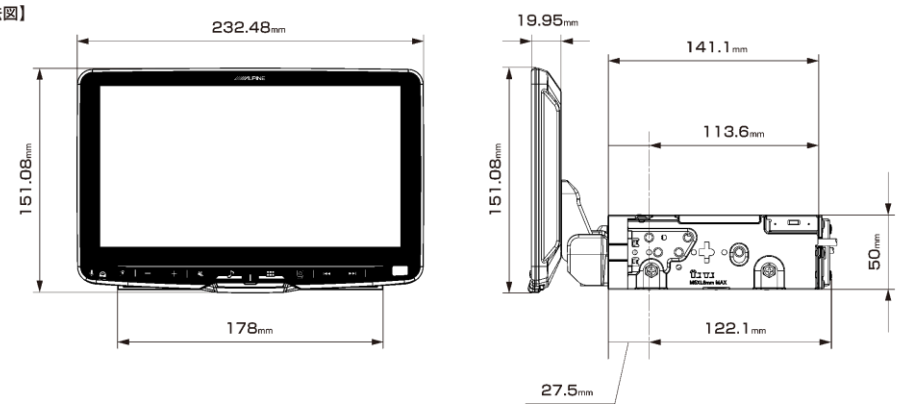

適合表中グレーになっている車種は適合不可となります。
赤字　＝　ENDY様　のキットとなります

メーカー	車両名称	車両型式	車両年式	取付けキット 電源ｹｰﾌﾞﾙ	取付けキット 車速ﾊﾟｰｾﾝﾀﾞｰﾜｲﾔｰ	取付けキット パネル	取付けキット ﾗｼﾞｵｱﾝﾃﾅ変換	適合可否	取付推奨位置 装着位置	取付推奨位置 前後位置	取付推奨位置 ﾃﾞｨｽﾌﾟﾚｲ高さ	ステアリングリモコン対応	オプション ｽﾃｱﾘﾝｸﾞﾘﾓｺﾝ変換	オプション 純正ﾘｱｶﾒﾗ変換	車種専用データ オープニング画像	車種専用データ サウンドデータ	車種専用データ カメラガイド線対応モデル	車種専用データ ステアリング連動能角線対応モデル	注意事項
トヨタ	ハイラックス	QDF-GUN125	2017/9~現在	KTX-XF11-HL-125-NR※				○	下段	奥	0㎜	○	取付けキットに同梱	取付けキットに同梱	○	○	純正バックカメラ	純正バックカメラ	※ナビレディ車の場合純正リアカメラの接続に使用できます。 取付け部（200㎜開口部）に隙間があります。
	GR86	ZN8	2021/10~現在	KCE-GPH16 EJC-063F EJC-310T		KTX-SP200DA ※純正フィッティングキット（08606-18030）	純正ラジオアンテナ変換を使用	○	下段	奥	0㎜	○	KTX-G501R	車両設定なし	–	–	–	–	※取付けには純正フィッティングキット（08606-18030）と KTX-SP200DA（200㎜スペーサー）をご使用下さい。 ハザードスイッチが隠れる為、押しにくくなります。
	86	ZN6	2012/4~2021/10	KCE-GPH16	EST-111T			○	下段	手前	-15mm	○	KTX-Y502R	KWX-Y300NR※	○	○	HCE-C1000D HCE-C2000RD	–	純正オーディオブラケットの位置決め用の凸部が干渉するため切除必要です。 純正リアカメラ変換は、パノラミックビューモニター装着車には対応しておりません。 ※ナビレディ車の場合純正リアカメラの接続に使用できます。
	ハリアー	ZSU60W/65W AVU65W ASU60W/65W	2017/6~2020/6	KCE-GPH16	EST-111T			○	上段	手前	-30mm	○	KTX-G601R	–	–	–	–	–	ハザードスイッチと時計表示が隠れます。
	ハリアー	ZSU60W/65W AVU65W	2013/12~2017/6	KCE-GPH16	EST-111T			✕	–	–	–	○	KTX-G601R	–	–	–	–	–	上段組み込み時、ハザードスイッチが隠れるため取付けできません。 下段組み込み時取付けネジが２点しか止められない為、適合いたしません。
	プリウス（50系）	ZVW50/51	2015/12~2021/5	KTX-XF11-CH-1050-NR※			取付けキットに同梱	○	下段	手前	-30mm	○	取付けキットに同梱	取付けキットに同梱	○	○	純正バックカメラ HCE-C1000D HCE-C2000RD	純正バックカメラ HCE-C1000D HCE-C2000RD	純正部品のインダクワイドナビ取付用パネルが必要です。 純正リアカメラ変換は、パノラミックビューモニター装着車には対応しておりません。 ステアリング連動に対応しています。 ※ナビレディ車の場合純正リアカメラの接続に使用できます。
	プリウス（30系）	ZVW30	2011/12~2015/12	KTX-7W-PR-3040		KTX-SP200DA	取付けキットに同梱	○	下段	手前	-30mm	○	取付けキットに同梱	–	○	○	HCE-C1000D HCE-C2000RD	HCE-C1000D HCE-C2000RD	純正部品のインダクワイドナビ取付用パネルが必要です。 純正リアカメラ変換は、パノラミックビューモニター装着車には対応しておりません。 ステアリング連動カメラガイド線に対応しています。
	プリウスα	ZVW40W/41W	2014/11~2021/3	KTX-7W-PR-3040		KTX-SP200DA	取付けキットに同梱	○	下段	手前	-30mm	○	取付けキットに同梱	–	○	○	HCE-C1000D HCE-C2000RD	HCE-C1000D HCE-C2000RD	
	マークX	GRX130/133/135	2009/10月~2019/	KCE-GPH16	EST-110T	KTX-SP200DA	–	○	下段	奥	-15mm	○	KTX-G501R	車両設定なし	–	–	–	–	純正インナブラケットが必要になります。
	ライズ	A210A/A200A/A201A/A202A	2019/11~現在	KTX-X9-RZ-200-NR※		純正インナドモデル専用スペーサー	取付けキットに同梱	○	下段	手前	0mm	○	KTX-G501R	–	○	○	純正バックカメラ	純正バックカメラ	純正部品のインナドモデル専用スペーサー［パネル、カバー、ブラケットのセット］（08606-81050）が必要です。 ディスプレイオーディオ付属は取付けできません。 ※取付けキット同梱のパネル/ブラケットは使用しません。 ※パノラミックビューモニター装着車は別売のHCE-V04-RZ-PMを使用することで接続可能です。
	ランドクルーザープラド	3DA-GDJ150W	2017/9~現在	KTX-7W-LP-150		KTX-SP200DA	取付けキットに同梱	○	下段	手前	-15mm	○	取付けキットに同梱	–	○	○	HCE-C1000D HCE-C2000RD	HCE-C1000D HCE-C2000RD	ディスプレイ上部がエアコン吹き出し口に若干かかります。
	ランドクルーザープラド	GRJ150W/151W TRJ150w	2009/9~2017/9	KTX-7W-LP-150		KTX-SP200DA	取付けキットに同梱	○	下段	手前	0mm	–	–	–	○	○	HCE-C1000D HCE-C2000RD	HCE-C1000D HCE-C2000RD	
	ランドクルーザー 70	PZJ70/70V/77V/77HV HZJ70/70V/73V/73HV HZJ77V/77HV	1990/4~1994/5	KCE-GPH16 EJC-011T	–	–	–	○ ※純正ディスプレイオーディオ装着車は除く	下段	手前	0mm	–	–	–	○	–	–	–	
	RAV4	MXAA52/54 AXAH52/54	2020/8~現在	KTX-7W-RV4-50		KTX-SP200DA	取付けキットに同梱	○ ※純正ディスプレイオーディオ装着車は除く	下段	奥	0㎜	○	取付けキットに同梱	KWX-Y300NR※	○	○	純正バックカメラ	純正バックカメラ	ハザードスイッチが隠れるため、押しにくくなります。 またダッシュボードからディスプレイがはみ出します。 ※ナビレディ車の場合純正リアカメラの接続に使用できます。
	RAV4	MXAA52/54 AXAH52/54	2019/4~2020/8	KTX-7W-RV4-50		KTX-SP200DA	取付けキットに同梱	○ ※純正ディスプレイオーディオ装着車は除く	下段	奥	0㎜	○	取付けキットに同梱	KWX-Y300NR※	○	○	純正バックカメラ	純正バックカメラ	ハザードスイッチが隠れるため、押しにくくなります。 またダッシュボードからディスプレイがはみ出します。 ※ナビレディ車の場合純正リアカメラの接続に使用できます。

New ディスプレイオーディオ Zシリーズ

DAF9Z（9型）フローティングビッグ DA 装着可能車種一覧

2023年3月時点

＜取付時の注意点＞

・DAF9Zは、電源ケーブルが同梱されておりません。アルパイン製取付けキット、配線キットには電源ケーブルが同梱されております。
本適合案内で紹介している「ENDY」様のキットや、市販の取付けキットを用いて取付ける場合は、別売の電源ケーブル(KCE-GPH16)が必要となります。
※DA7Zには電源ケーブルが同梱されております。

・DAF11Z、DAF9Zは本体部分が１DINサイズの為、市販の１DINポケット（ENDY様 EGB-100）を取付け、開口部を塞ぐことをお勧めいたします。

・車両のオーディオ開口部がインチ（180mm幅）もしくは7インチワイド（200mm幅）の車両へ取り付ける場合の適合情報となります。
メーカーオプション/ディーラーオプションや市販メーカー製のナビゲーションやオーディオで画面サイズが上記以外の製品が装着されている場合、別途純正部品等が必要になる場合があります。

・取付推奨位置については、あくまでも一例となります。着座位置や体格に合わせて調整を行って下さい。

・ステアリングリモコンの接続については取付けキットの取扱説明書をご確認お願いいたします。設定については、ディスプレイオーディオ本体の取り扱い説明書に記載されています（KTX-G601Rでの接続は除く）。
設定を行わないと、ステアリングリモコンが正しく動作しません。

＜下記の場合は取付できません＞

- ハンドル操作や各種レバー（シフトレバーやワイパーレバー、ウインカーレバーなど）操作の妨げになる場合
- エアバッグ動作の妨げになる場合
- ハザードスイッチの操作の著しい妨げになる場合
- その他各種操作スイッチ類の識別や操作の妨げになる場合
- 各種メータ類や警告灯などの確認の妨げになる場合
- 車両装備（スイッチやパネルなど）に干渉する場合

•ディスプレイオーディオの取付けキット、一部変換キットについては、「ENDY」様のキットを使用いたします。「ENDY」様のキットについての詳細は下記ホームページを参照お願い致します。
適合表中での「ENDY」様のキットについては、赤字にて表示いたします。

ディスプレイオーディオ取付けキットはコチラ　http://www.endy-toko.jp/download/pdf/car_compo_endy.pdf

純正カメラ接続キットはコチラ　http://www.endy-toko.jp/download/pdf/backcamera.pdf

【ディスプレイユニット前後位置】

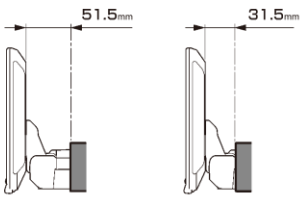

【ディスプレイユニット上下位置】

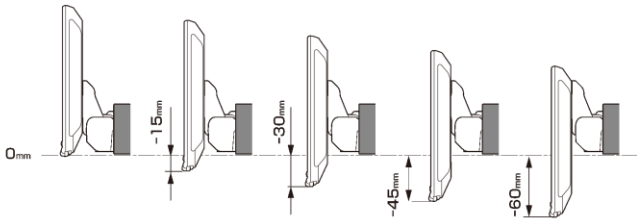

【寸法図】

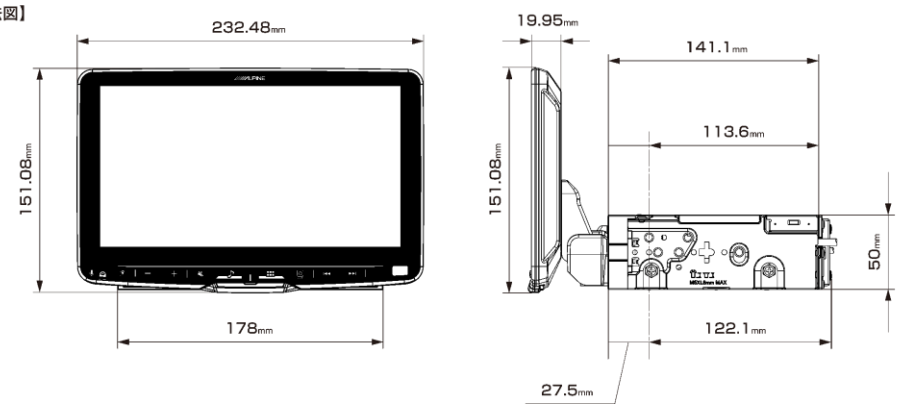

適合表中グレーになっている車種は適合不可となります。
赤字 ＝ ENDY様 のキットとなります

メーカー	車両名称	車両型式	車両年式	取付けキット 電源ケーブル	取付けキット 車速パルスコード	取付けキット パネル	取付けキット ラジオアンテナ変換	適合可否	取付推奨位置 装着位置	取付推奨位置 前後位置	取付推奨位置 ディスプレイ高さ	ステアリングリモコン対応	オプション ステアリングリモコン変換	オプション 純正リアカメラ変換	車種専用データ オープニング画像	車種専用データ サウンドデータ	車種専用データ カメラガイド線対応モデル	車種専用データ ステアリング連動能角線対応モデル	注意事項
日産	エクストレイル/エクストレイル ハイブリッド（32系）	NT32/T32/TNT32	2013/12~現在	KTX-XF11-XT-32				○	下段	奥	0mm	○	取付けキットに同梱	KTX-N01-AR-DA	○※	○※	HCE-C1000D HCE-C2000RD ※	HCE-C1000D HCE-C2000RD ※	※車種専用データは2017年6月車両改良以降の車両向けとなります。
	エクストレイル（31系）	NT31/T31/TNT31	2007/8~2013/12	KCE-GPH16 EJC-024N	EJC-023N	–	EVC-4002	○	上段	手前	0mm	–	–	–	○	○	–	–	
	エルグランド	PE52/PNE52 TE52/TNE52	2010/8~現在	KCE-GPH16	EST-201N			○	下段	手前	-15mm	未確認	–	–	○	–	–	–	
	キャラバン	VR2E26/VN2E26 VN6E26/CS4E26 CS8E26/KS2E26 KS4E26/CH4E26 CW8E26	2021/10~現在	KTX-XF11-CV-26-AM				○	下段	手前	-15mm	○	取付けキットに同梱	アラウンドモニター変換ユニットがキットに同梱されています。	–	–	–	–	車両側のコネクタにGNDが繋がりませんが、製品とブラケット間、ブラケットと車両間のネジを確実に締結することでアースが確保できます。取付けネジの確実な締結をお願いいたします ドリンクホルダーに干渉する可能性があります。 ボディ幅ワイド車両は除く ※オーディオレスパネル開口部が200mm幅の車両にはEFK-026Nが必要です。
	NV350キャラバン	VR2E26/VW2E26 CS4E26/CW4E26 VW6E26/CW8E26 KS2E26/KS4E26	2017/7~2021/10	KTX-XF11-CV-26-AM				○	下段	手前	-15mm	–	–	アラウンドモニター変換ユニットがキットに同梱されています。	○	–	–	–	ドリンクホルダーに干渉する可能性があります。 ボディ幅ワイドの車両は非対応となります。 ※オーディオレスパネル開口部が200mm幅の車両にはEFK-026Nが必要です。
	セレナ（C27系）	C27/GC27/GNC27 GFC27/GFNC27	2016/8~現在	KCE-GPH16 EJC-027N	–	EFK-026N	EVC-4002	○	下段	手前	-30mm	○	KTX-G601R	–	○	○	HCE-C1000D HCE-C2000RD	–	ディスプレイ上端がエアコン吹き出し口に干渉します。
	セレナ（C26系）	C26/HC26/NC26 HFC26/FNC26	2010/11~2016/8	KCE-GPH16 EJC-026N	EJC-023N	EFK-026N	EVC-4002	○	下段	手前	-15mm	○	KTX-G601R	–	○	○	HCE-C1000D HCE-C2000RD	–	ディスプレイ上端がエアコン吹き出し口に干渉します。
	ノート	E12	2012/9~現在	KCE-GPH16	EST-201N			○	下段	手前	-45mm	○	KTX-G501R ※	EVC-921N KWX-G003 ※2	–	–	–	–	ハザードスイッチが隠れるため、押しにくくなります。 ディスプレイとワイパーレバーとの間隔が狭いため手が干渉する場合があります。 純正オーディオブラケットの位置決め用のΩ部が干渉するため切除必要です。 ※ステアリングリモコンの接続は2012/9~2020/12の車両に適合。 2020/12以降の車両は未調査となります。
	デイズルークス	B21A	2016/12~2020/2	KCE-GPH16	EST-201N			○	下段	手前	0mm	未確認	–	–	○	–	–	–	
	ルークス	B44A/B45A B47A/B48A	2020/3~現在	KCE-GPH16 EJC-027N	–	EFK-026N	EVC-4002	○	下段	奥	-15mm	未確認	–	–	○	–	–	–	
三菱	アウトランダー/アウトランダーPHEV	GF7W/8W GG2W/3W	2019/9 ～現在	KTX-XF11-OU-78-L-AM キットに同梱されているインターフェースボックス（IFB-N200）は使用いたしません				○	上段	手前	-30mm	○	KTX-G501R※	マルチアラウンドモニター車向けキットが同梱	–	–	–	–	※ステアリングリモコンは2019/9～2021/12の車両に適合。 2021/12以降の車両は未調査となります。
	エクリプスクロス ガソリン	5BA-GK1W	2020/12~現在	KCE-GPH16 EJC-054M	–	–	–	○	下段	手前	-15mm	○	KTX-G501R	–	○	○	HCE-C2000RD	–	取付にはオーディオ用取付ブラケットが必要になります。
	エクリプスクロス PHEV	5LA-GL3W	2020/12~現在	KCE-GPH16 EJC-054M	–	–	–	○	下段	手前	-15mm	○	KTX-G501R	–	○	○	HCE-C2000RD	–	取付にはオーディオ用取付ブラケットが必要になります。
	エクリプスクロス	GK1W	2018/3~2020/12	KCE-GPH16 EJC-054M	–	–	–	○	下段	手前	-15mm	–	–	–	○	○	HCE-C2000RD	–	
	デリカD:5 MC後ディーゼル	3DA-CV1W	2019/2~現在	KTX-XF11-D5-1-L			–	○	下段	手前	-30mm	○	KTX-G601R	KTX-T01-AR-DA ※	○	○	–	–	オリジナルナビ取付けパッケージ装着車 ※マルチアラウンドモニターをディスプレイオーディオに接続するために使用します。
	デリカD:5	CV1W	2007/1~2019/1	KCE-GPH16 EJC-054M	–	–	–	×	上段	手前	-60mm	○	KTX-G601R	–	–	–	–	–	取付け時にディスプレイ下部が車両と干渉するため、取付けできません。
	eKスペース	B34A/B35A B37A/B38A	2020/3~現在	KCE-GPH16 EJC-027N	–	EFK-026N	EVC-4002	○	下段	手前	-30mm	–	–	–	○	–	–	–	
	eKクロススペース	B34A/B35A B37A/B38A	2020/3~現在	KCE-GPH16 EJC-027N	–	EFK-026N	EVC-4002	○	下段	手前	-30mm	–	–	–	○	–	–	–	
	ランサーエボリューション	CZ4A/CY4A	2007/10~2015/8	KCE-GPH16 EJC-053M	–	–	–	○	下段	手前	0mm	車両設定無し	–	–	○	–	–	–	

New ディスプレイオーディオ Zシリーズ

DAF9Z（9型）フローティングビッグ DA　装着可能車種一覧

2023年3月時点

＜取付時の注意点＞
・DAF9Zは、電源ケーブルが同梱されておりません。アルパイン製取付けキット、配線キットには電源ケーブルが同梱されております。
本適合案内で紹介している「ENDY」様のキットや、市販の取付けキットを用いて取付ける場合は、別売の電源ケーブル(KCE-GPH16)が必要となります。
※DA7Zには電源ケーブルが同梱されております。
・DAF11Z、DAF9Zは本体部分が１DINサイズの為、市販の１DINポケット（ENDY様 EGB-100）を取付け し開口部を塞ぐことをお勧めいたします。
・車両のオーディオ開口部がインチ（180㎜幅）もしくは7インチワイド（200㎜幅）の車両へ取り付ける場合の適合情報となります。
メーカーオプション/ディーラーオプションや市販メーカー製のナビゲーションやオーディオで画面サイズが上記以外の製品が装着されている場合、別途純正部品等が必要になる場合があります。
・取付推奨位置については、あくまでも一例となります。着座位置や体格に合わせて調整を行って下さい。
・ステアリングリモコンの接続については取付けキットの取扱説明書をご確認お願いいたします。設定については、ディスプレイオーディオ本体の取り扱い説明書に記載されています（KTX-G601Rでの接続は除く）。
設定を行わないと、ステアリングリモコンが正しく動作しません。
＜下記の場合は取付できません＞
- ハンドル操作や各種レバー（シフトレバーやワイパーレバー、ウインカーレバーなど）操作の妨げになる場合
- エアバッグ動作の妨げになる場合
- ハザードスイッチの操作の著しい妨げになる場合
- その他各種操作スイッチ類の識別や操作の妨げになる場合
- 各種メータ類や警告灯などの確認の妨げになる場合
- 車両装備（スイッチやパネルなど）に干渉する場合

・ディスプレイオーディオの取付けキット、一部変換キットについては、「ENDY」様のキットを使用いたします。「ENDY」様のキットについての詳細は下記ホームページを参照お願い致します。
適合表中での「ENDY」様のキットについては、赤字にて表示いたします。

ディスプレイオーディオ取付けキットはコチラ　http://www.endy-toko.jp/download/pdf/car_compo_endy.pdf
純正カメラ接続キットはコチラ　http://www.endy-toko.jp/download/pdf/backcamera.pdf

【ディスプレイユニット前後位置】

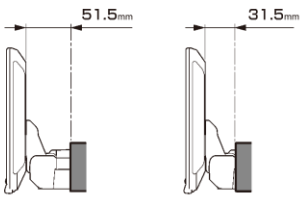

【ディスプレイユニット上下位置】

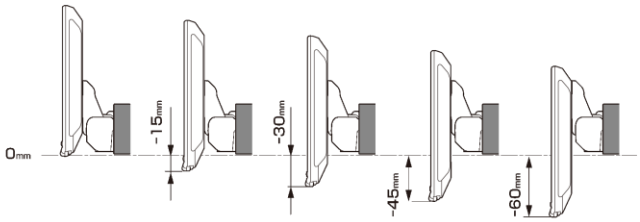

【寸法図】

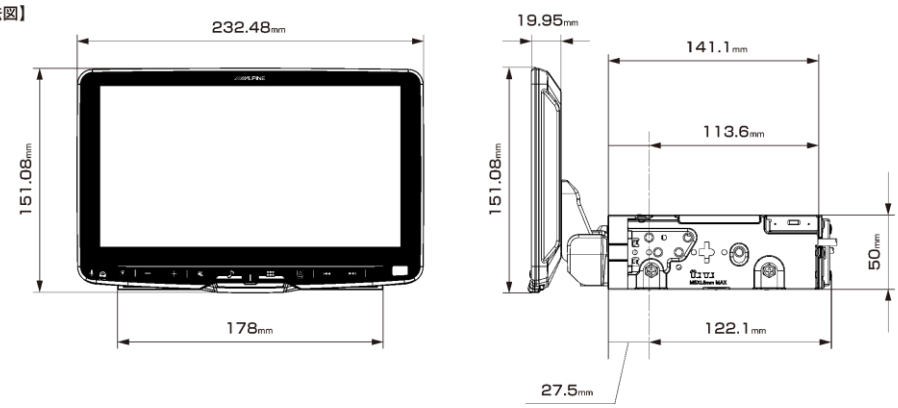

適合表中グレーになっている車種は適合不可となります。
赤字　＝　ENDY様　のキットとなります

メーカー	車両名称	車両型式	車両年式	取付けキット 電源ケーブル	取付けキット 車速パルスゲート	取付けキット パネル	取付けキット ラジオアンテナ変換	適合可否	取付推奨位置 装着位置	取付推奨位置 前後位置	取付推奨位置 ディスプレイ高さ	ステアリングリモコン対応	オプション ステアリングリモコン変換	オプション 純正リアカメラ変換	車種専用データ オープニング画像	車種専用データ サウンドデータ	車種専用データ カメラガイド線対応モデル	車種専用データ ステアリング連動能角線対応モデル	注意事項
ホンダ	ヴェゼル（RV系）	6AA-RV5	2021/6~現在	KTX-XF11-VZ-RU ※キット同梱のCAN接続ケーブルは使用いたしません。				○	下段	奥	0mm	－	－	HCE-C03VC※3	○	－	－	－	取付けには純正のオーディオパネル、ブラケットが必要になります。
	ヴェゼル（RU系）	RU	2013/12~2021/4	KTX-XF11-VZ-RU				○	下段	手前	0mm	○	取付けキットに同梱	HCE-C03VC※3	○	○	純正バックカメラ HCE-C1000D HCE-C2000RD	純正バックカメラ HCE-C1000D HCE-C2000RD	取付けには純正のオーディオパネル、ブラケットが必要になります。取付キットのブラケットの位置決め用の凸部が干渉するため切除必要です。パーキング/リバース線はエレクタップ接続になります。
	N-BOX	JF3/4	2017/9~現在	KWX-H001DA	－	－		○	下段	手前	-30mm	○	取付けキットに同梱	HCE-C03VC※3	○	○	純正バックカメラ	純正バックカメラ	パーキング/リバース線はエレクタップ接続になります。ステアリングスイッチのON/OFFフック、TALKは使用できません。自動車メーカー純正のナビゲーション取付金具や市販の取り付けキットを別途ご用意ください。
	N-BOX	JF1/2	2011/12~2017/8	KWX-H001DA	EST-304H	－		○	下段	奥	-15mm	○	取付けキットに同梱	HCE-C03VC※3	○	○	純正バックカメラ HCE-C1000D HCE-C2000RD	純正バックカメラ HCE-C1000D HCE-C2000RD	取付キットのブラケットの位置決め用の凸部が干渉するため切除必要です。パーキング/リバース線はエレクタップ接続になります。～2015/2の一部改良前の車両はアンテナ変換がDタイプとなります。
	N-VAN	JJ1/2	2018/7~現在	KWX-H001DA	－	－		○	下段	手前	-15mm	○	取付けキットに同梱	HCE-C03VC※3	○	－	－	－	KWX-H001DAは取付け用配線キットとなります。取付けブラケット/パネルは同梱しておりません。取付けには純正ブラケットや、市販の取付キットを別途ご用意ください。パーキング/リバース線はエレクタップ接続になります。ステアリングスイッチのON/OFFフック、TALKは使用できません。
	N-ONE	JG1/2	2015/7~2020/4	KCE-GPH16 EJC-035H	－	EFK-031H	EVC-4602	○	下段	手前	0mm	－	－	EVC-931H KWX-G003※2	－	－	－	－	パーキング/リバース線はエレクタップ接続になります。純正取付アタッチメントが必要になります。
	オデッセイハイブリッド	RC4	2016/2~2017/11	KWX-H001DA	－	－		○	下段	奥	0mm	○	取付けキットに同梱	HCE-C03VC※3	○	○	純正バックカメラ	純正バックカメラ	KWX-H001DAは取付け用配線キットとなります。取付けブラケット/パネルは同梱しておりません。取付けには純正ブラケットや、市販の取付キットを別途ご用意ください。
	オデッセイ	RC1/2	2013/11~2017/11	KWX-H001DA	－	－		○	下段	奥	0mm	○	取付けキットに同梱	HCE-C03VC※3	○	○	純正バックカメラ	純正バックカメラ	KWX-H001DAは取付け用配線キットとなります。取付けブラケット/パネルは同梱しておりません。取付けには純正ブラケットや、市販の取付キットを別途ご用意ください。
	シビック ハッチバック	FK7	2017/9~2019/12	KCE-GPH16 EJC-035H	－	EFK-031H	EVC-4602	○	下段	手前	-15mm	－	－	EVC-931H KWX-G003※2	○	－	－	－	ハザードスイッチが押しにくなります。
	ステップワゴン	RP1/RP2/RP3 RP4/RP5	2020/1~現在	KWX-H001DA	－	－		○	下段	手前	-15mm	○	取付けキットに同梱	HCE-C03VC※3	○	○	純正バックカメラ HCE-C1000D HCE-C2000RD	純正バックカメラ HCE-C1000D HCE-C2000RD	KWX-H001DAは取付け用配線キットとなります。取付けブラケット/パネルは同梱しておりません。取付けには純正ブラケットや、市販の取付キットを別途ご用意ください。ステアリングスイッチのON/OFFフック、TALKは使用できません。
	ステップワゴン	RP1/RP2 RP3/RP4	2015/4~2019/12	KWX-H001DA	－	－		○	下段	手前	-15mm	○	取付けキットに同梱	HCE-C03VC※3	○	○	純正バックカメラ HCE-C1000D HCE-C2000RD	純正バックカメラ HCE-C1000D HCE-C2000RD	KWX-H001DAは取付け用配線キットとなります。取付けブラケット/パネルは同梱しておりません。取付けには純正ブラケットや、市販の取付キットを別途ご用意ください。ステアリングスイッチのON/OFFフック、TALKは使用できません。
	フィット	GR1/GR2/GR3/GR4 GR5/GR6/GR7/GR8	2020/2~現在	KCE-GPH16	－	EST-310H		○	下段	手前	-15mm	－	－	－	○	－	－	－	オーディオレス車の場合、ディーラーオプションの「取付アタッチメント」が必要になります。
	フィット	GK	2013/9~2020/2	KCE-GPH16	EST-302H			×	下段	手前	-60mm	○	KTX-G501R	－	－	－	－	－	取付け時にディスプレイ下部が車両と干渉する為、取付けできません。
	フィット	GE6/GE7 GE8/GE9	2007/10~2013/9	KCE-GPH16	EST-308H			○	下段	手前	-30mm	○	KTX-G501R	－	○	－	－	－	取付キットのブラケットの位置決め用の凸部が干渉するため切除必要です。パーキング/リバース線はエレクタップ接続になります。純正取付アタッチメントが必要になります。
	フリード	GB3/GB4 GP3/GP4	2008/5~2016/9	KCE-GPH16	EST-308H			○	下段	手前	0㎜	○	KTX-G501R	EVC-931H KWX-G003※2	－	－	－	－	ステアリングスイッチのON/OFFフック、TALKは使用できません。
	ライフ	JB5/JB6 JB7/JB8	2003/9~2008/11	KCE-GPH16	EST-307H			○	下段	手前	-15mm	車両設定無し	－	－	○	－	－	－	パーキング/リバース線はエレクタップ接続になります。

New ディスプレイオーディオ Zシリーズ

DAF9Z（9型）フローティングビッグ DA　装着可能車種一覧

2023年3月時点

＜取付時の注意点＞
・DAF9Zは、電源ケーブルが同梱されておりません。アルパイン製取付キット、配線キットには電源ケーブルが同梱されております。
本適合案内で紹介している「ENDY」様のキットや、市販の取付けキットを用いて取付ける場合は、別売の電源ケーブル(KCE-GPH16)が必要となります。
※DA7Zには電源ケーブルが同梱されております。
・DAF11Z、DAF9Zは本体部分が１DINサイズの為、市販の１DINポケット（ENDY様 EGB-100）を取付け、開口部を塞ぐことをお勧めいたします。
・車両のオーディオ開口部がインチ（180㎜幅）もしくは7インチワイド（200㎜幅）の車両へ取り付ける場合の適合情報となります。
メーカーオプション/ディーラーオプションや市販メーカー製のナビゲーションやオーディオで画面サイズが上記以外の製品が装着されている場合、別途純正部品等が必要になる場合があります。
・取付推奨位置については、あくまでも一例となります。着座位置や体格に合わせて調整を行って下さい。
・ステアリングリモコンの接続については取付けキットの取扱説明書をご確認お願いいたします。設定については、ディスプレイオーディオ本体の取り扱い説明書に記載されています（KTX-G601Rでの接続は除く）。
設定を行わないと、ステアリングリモコンが正しく動作しません。
＜下記の場合は取付できません＞
- ハンドル操作や各種レバー（シフトレバーやワイパーレバー、ウインカーレバーなど）操作の妨げになる場合
- エアバッグ動作の妨げになる場合
- ハザードスイッチの操作の著しい妨げになる場合
- その他各種操作スイッチ類の識別や操作の妨げになる場合
- 各種メータ類や警告灯などの確認の妨げになる場合
- 車両装備（スイッチやパネルなど）に干渉する場合

・ディスプレイオーディオの取付けキット、一部変換キットについては、「ENDY」様のキットを使用いたします。「ENDY」様のキットについての詳細は下記ホームページを参照お願い致します。
適合表中での「ENDY」様のキットについては、赤字にて表示いたします。
ディスプレイオーディオ取付けキットはコチラ　http://www.endy-toko.jp/download/pdf/car_compo_endy.pdf
純正カメラ接続キットはコチラ　http://www.endy-toko.jp/download/pdf/backcamera.pdf

【ディスプレイユニット前後位置】

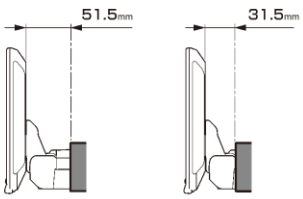

【ディスプレイユニット上下位置】

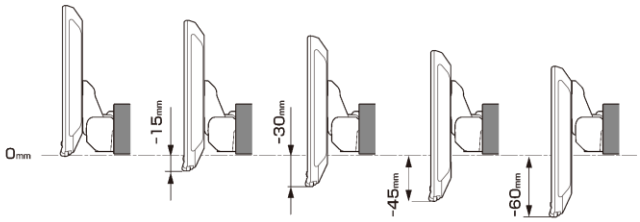

【寸法図】

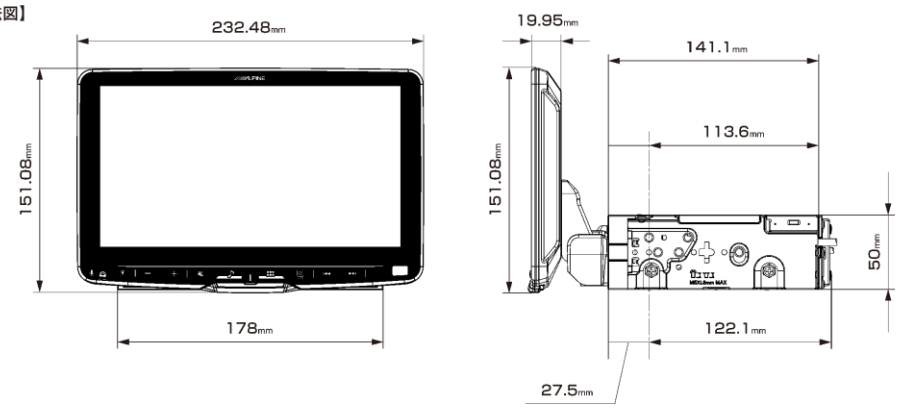

適合表中グレーになっている車種は適合不可となります。
赤字　＝　ENDY様　のキットとなります

メーカー	車両名称	車両型式	車両年式	取付けキット				適合可否	取付推奨位置			ステアリングリモコン対応	オプション		車種専用データ				注意事項
				電源ｹｰﾌﾞﾙ	車速ﾊﾟｰｾﾝｻﾞ ｹｰﾌﾞﾙ	パネル	ﾗｼﾞｵﾒﾓﾘｰﾃｰﾌﾞﾙ変換		装着位置	前後位置	ﾃﾞｨｽﾌﾟﾚｲ高さ		ｽﾃｱﾘﾝｸﾞﾘﾓｺﾝ変換	純正ﾘｱｶﾒﾗ変換	オープニング画像	サウンドデータ	カメラガイド線対応モデル	ステアリング連動能角線対応モデル	
スズキ	アルト/アルトワークス	HA36S	2015/12～現在	KCE-GPH16	EST-801S			○	下段	手前	0mm	－	－	－	○ アルトのみとなります	－	－	－	200㎜ワイドの場合は別途パネルもしくは、純正のアタッチメントがお要になります。
	エブリイ（バン）	DA17	2015/2～現在	KCE-GPH16	EST-801S			×	下段	手前	-15mm	－	－	－	－	－	－	－	前方視界不良となる為取付不可となります
	エブリイワゴン	DA17	2015/2～現在	KCE-GPH16 EJC-032H	EJC-310T※	EFK-081S EFK-026N※	－	○	下段	手前	0mm	－	－	－	－	－	－	－	純正部品のオーディオブラケットが必要です。 モニター固定ネジの締結時に工具がパネルに干渉しないように注意願います。 ※R1/6月以降の車両で使用します。
	ジムニー	JB64	2018/7～現在	KTX-7W-JI-64		KTX-F200DA	取付けキットに同梱	○	下段	奥	0mm	○	取付けキットに同梱	－	○	○	HCE-C1000D HCE-C2000RD	HCE-C1000D HCE-C2000RD	純正のフインチナビ取付けキットがお要となります。
	ジムニー	JB23	2004/10～2018/6	KCE-GPH16	EST-801S			○	下段	手前	-15mm	－	－	－	○	－	－	－	
	ジムニーシエラ	JB74	2018/7～現在	KTX-7W-JI-64		KTX-F200DA	取付けキットに同梱	○	下段	奥	0mm	○	取付けキットに同梱	－	○	○	HCE-C1000D HCE-C2000RD	HCE-C1000D HCE-C2000RD	純正のフインチナビ取付けキットがお要となります。
	スイフト	ZC13S/ZC43S ZC53S/ZC83S ZD53S/ZD83S	2017/1～現在	KCE-GPH16 EJC-032H	EJC-310T	EFK-026N	EVC-3802	○	下段	奥	0mm	○	KTX-G501R	－	－	－	－	－	
	スイフト	ZC72S/ZD72S	2010/8～2016/12	KCE-GPH16 EJC-032H	EJC-310T	EFK-081S	EVC-3802	○	上段	手前	-15mm	－	－	－	－	－	－	－	
	スペーシア	MK53S	2017/12～現在	KCE-GPH16 EJC-082S	EJC-310T	EFK-026N	－	○	下段	手前	-30mm	－	－	－	○	－	－	－	
	スペーシア	MK32S/MK42S	2013/3～2016/12	KCE-GPH16	EST-801S			○	下段	手前	0mm	－	－	－	○	－	－	－	
	ハスラー	MR52S/MR92S	2020/1～現在	KCE-GPH16	EST-801S			○	下段	手前	0mm	○	KTX-G501R	－	○	－	－	－	ステアリングリモコン接続時Talkスイッチは使用できません。
	ハスラー	MR31S/MR41S	2013/12～2020/1	KCE-GPH16	EST-801S※			○	下段	手前	0mm	○	KTX-G501R	－	○	－	－	－	ステアリングリモコン接続時Talkスイッチは使用できません。 ※ワイドパネル付車はEFK-026Nがお要となります。
	ワゴンR	MH21S	2003/9～2008/9	KCE-GPH16	EST-801S			○	下段	手前	-15mm	○	KTX-G501R	－	－	－	－	－	
	ワゴンR	MH55S	2017/2～現在	KCE-GPH16 EJC-082S	EJC-310T	EFK-026N	－	○	下段	手前	-15mm	○	KTX-G501R	－	－	－	－	－	

New ディスプレイオーディオ Zシリーズ

DAF9Z（9型）フローティングビッグ DA 装着可能車種一覧

2023年3月時点

＜取付時の注意点＞
・DAF9Zは、電源ケーブルが同梱されておりません。アルパイン製取付けキット、配線キットには電源ケーブルが同梱されております。
本適合案内で紹介している「ENDY」様のキットや、市販の取付けキットを用いて取付ける場合は、別売の電源ケーブル(KCE-GPH16)が必要となります。
※DA7Zには電源ケーブルが同梱されております。
・DAF11Z、DAF9Zは本体部分が１DINサイズの為、市販の１DINポケット（ENDY様 EGB-100）を取付け、開口部を塞ぐことをお勧めいたします。
・車両のオーディオ開口部がワインチ（180mm幅）もしくは7インチワイド（200mm幅）の車両へ取り付ける場合の適合情報となります。
メーカーオプション/ディーラーオプションや市販メーカー製のナビゲーションやオーディオで画面サイズが上記以外の製品が装着されている場合、別途純正部品等が必要になる場合があります。
・取付推奨位置については、あくまでも一例となります。着座位置や体格に合わせて調整を行って下さい。
・ステアリングリモコンの接続については取付けキットの取扱説明書をご確認お願いいたします。設定については、ディスプレイオーディオ本体の取り扱い説明書に記載されています（KTX-G601Rでの接続は除く）。
設定を行わないと、ステアリングリモコンが正しく動作しません。
＜下記の場合は取付できません＞
- ハンドル操作や各種レバー（シフトレバーやワイパーレバー、ウインカーレバーなど）操作の妨げになる場合
- エアバッグ動作の妨げになる場合
- ハザードスイッチの操作の著しい妨げになる場合
- その他各種操作スイッチ類の識別や操作の妨げになる場合
- 各種メータ類や警告灯などの確認の妨げになる場合
- 車両装備（スイッチやパネルなど）に干渉する場合

•ディスプレイオーディオの取付けキット、一部変換キットについては、「ENDY」様のキットを使用いたします。「ENDY」様のキットについての詳細は下記ホームページを参照お願い致します。
適合表中での「ENDY」様のキットについては、赤字にて表示いたします。
ディスプレイオーディオ取付けキットはコチラ　http://www.endy-toko.jp/download/pdf/car_compo_endy.pdf
純正カメラ接続キットはコチラ　http://www.endy-toko.jp/download/pdf/backcamera.pdf

【ディスプレイユニット前後位置】

＜手前側＞　＜奥側＞

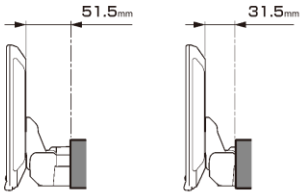

【ディスプレイユニット上下位置】

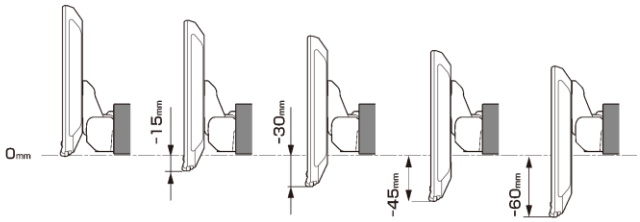

【寸法図】

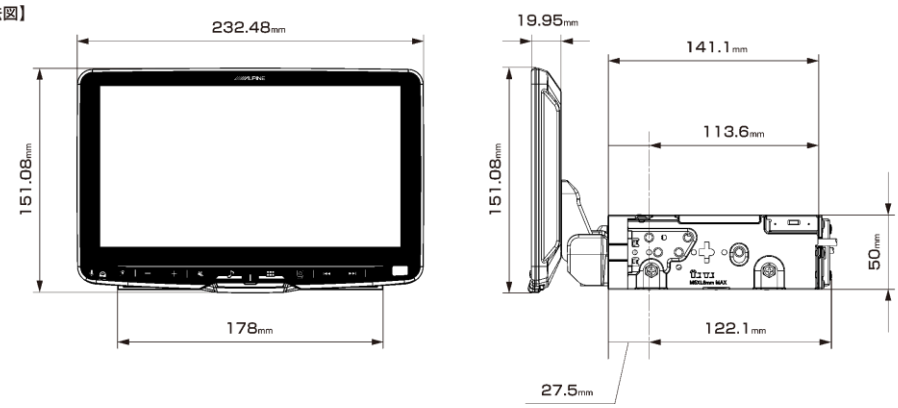

適合表中グレーになっている車種は適合不可となります。
赤字 ＝ ENDY様 のキットとなります

メーカー	車両名称	車両型式	車両年式	取付けキット				適合可否	取付推奨位置			ステアリングリモコン対応	オプション		車種専用データ				注意事項
				電源ｹｰﾌﾞﾙ	車速ﾊﾟｰｾﾝﾊﾟﾙｽｹｰﾌﾞﾙ	パネル	ﾗｼﾞｵﾃﾚﾋﾞｼｮﾝ変換		装着位置	前後位置	ﾃﾞｨｽﾌﾟﾚｲ高さ		ｽﾃｱﾘﾝｸﾞﾘﾓｺﾝ変換	純正ﾘｱｶﾒﾗ変換	オープニング画像	サウンドデータ	カメラガイド線対応モデル	ステアリング連動能角線対応モデル	
スバル	インプレッサ	GD9/GDA/GDB	2000/8~2007/6	KCE-GPH16 EJC-061F	EJC-360F	–	EVC-440S	○	下段	手前	0mm	–	–	–	–	–	–	–	
	フォレスター	SJ5/SJG	2015/10~2018/7	KCE-GPH16 EJC-062F	EJC-360F	–	EVC-440S	○	下段	手前	-30mm	–	–	–	○	–	–	–	純正部品のオーディオブラケットが必要です。
	レヴォーグ	VM4/VMG	2014/8~2017/8	KCE-GPH16 EJC-062F	EJC-360F	–	EVC-440S	○	下段	手前	-15mm	–	–	–	○	–	–	–	ハザードスイッチ下のENTERキーが若干隠れます。エアコン操作パネルの上部が若干隠れます。
	レヴォーグ	VM4/VMG	2017/8~2020/10	KCE-GPH16 EJC-062F	EJC-310T	–	EVC-440S	○	下段	手前	-15mm	○	KTX-G601R 車両によりの接続が異なります	–	○	–	–	–	ハザードスイッチ下のENTERキーが若干隠れます。エアコン操作パネルの上部が若干隠れます。
	レガシィB4	BMM/BMG/BM9	2009/5~2014/10	KCE-GPH16 EJC-062F	EJC-360F	–	EVC-440S	○	下段	手前	0mm	–	–	–	○	–	–	–	
	WRX STI	VAG/VAB	2014/8~2017/8	KCE-GPH16 EJC-062F	EJC-360F	–	EVC-440S	○	下段	手前	-30mm	–	–	–	○	–	–	–	純正オーディオブラケットの位置決め用の凸部が干渉するため切除必要です。
	BRZ	ZC6	2012/4~2021/10	KCE-GPH16	EST-111T			○	下段	手前	-15mm	–	–	KWX-Y300NR※	○	–	–	–	純正オーディオブラケットの位置決め用の凸部が干渉するため切除必要です。※ナビレディ車の場合純正リアカメラの接続に使用できます。
	XV	GT	2017/5~2020/10	KCE-GPH16 EJC-063F	EJC-310T	–	EVC-530S	○	下段	奥	0mm	-	–	–	–	–	–	–	
ダイハツ	ウェイク	LA700A/LA710A	2014/11~現在	KCE-GPH16	EST-110T		–	○	下段	手前	-15mm	○	KTX-G501R	–	○	–	–	–	純正部品のオーディオブラケットが必要です。取付キット200mmスペーサーの一部切除が必要です。
	キャスト	LA250S/LA260S	2015/9~現在	KCE-GPH16	EST-110T			×	上段	奥	-60mm	○	KTX-G501R	–	○	–	–	–	取付け時にディスプレイ下部が車両と干渉する為、取付けできません。
	コペン	LA400K	2014/6~現在	KCE-GPH16	EST-110T		–	×	下段	手前	-15mm	○	KTX-G501R	–	○	–	–	–	パネル装着時に、ディスプレイオーディオ本体に干渉するため適合不可になります。
	タント	LA600S/LA610S	2013/10~2019/7	KCE-GPH16	EST-100D			○	下段	手前	0mm	○	KTX-G501R	–	○	–	–	–	メーターパネルの一部が隠れます。
	タント/タントカスタム	LA650S/LA660S	2019/7~現在	KCE-GPH16	EVC-911DS	EST-101D	–	○	下段	手前	-30mm	○	KTX-G501R	–	○	–	–	–	
	トール	M900A/M910A	2016/11~現在	KCE-GPH16	EST-110T		–	○	下段	手前	-15mm	○	KTX-G501R※	EVC-910DS ※1 KWX-G003※2	○	○	純正バックカメラ HCE-C1000D HCE-C2000RD	–	純正部品のオーディオブラケットが必要です。※ステアリングリモコンは2016/11～2020/9の車両に適合。2020/9以降の車両は未調査となります。
	ミラ イース	LA300S/LA310S	2011/9~2015/5	KCE-GPH16	EST-110T		–	○	下段	手前	0mm	○	KTX-G501R	–	–	–	–	–	純正部品のオーディオブラケットが必要です。
	ミラ ココア	L675S/L685S	2009/8~2018/2	KCE-GPH16	EST-110T		–	○	下段	手前	0mm	○	KTX-G501R	–	–	–	–	–	純正部品のオーディオブラケットが必要です。
	ムーヴ	LA100S/110S	2010/12~2014/12	KCE-GPH16	EST-110T		–	○	下段	手前	0mm	○	KTX-G501R	–	○	–	–	–	純正部品のオーディオブラケットが必要です。
	ムーヴ	LA150S/160S	2014/12~現在	KCE-GPH16	EST-110T		–	○	下段	手前	-30mm	○	KTX-G501R	–	○	–	–	–	純正部品のオーディオブラケットが必要です。
	ムーヴキャンバス	LA800S/LA810S	2016/9~2022/7	KCE-GPH16	EST-110T		–	○	下段	手前	-15mm	○	KTX-G501R	–	○	–	–	–	純正部品のオーディオブラケットが必要です。
	ロッキー	A200S/A210S	2019/11~現在	KCE-GPH16 EJC-011T	–	EFK-013T	–	○	下段	手前	-15mm	○	KTX-G501R	–	○	○	純正バックカメラ	–	純正部品の「パネル/ナビ・オーディオ取付キット」、「車両信号変換ケーブルA」が必要です。ディスプレイオーディオ付車は取付けできません。

※1　純正リアカメラ画像はリバースON時のみ表示できます（カメラモードでは映りません）
※2　ENDY製の純正リアカメラ変換キットをディスプレイオーディオ（Zシリーズ）へ接続する場合に必要となる変換アダプタとなります。
※3　純正リアカメラ変換（HCE-C03VC)は、メーカーオプションのナビ装着用スペシャルパッケージ付車の純正リアワイドカメラに接続できます。マルチビューカメラシステム装着車には対応しておりません。